YAMAHA

CATALOGUE DE PIECES DETACHEES

XV1000'81 (5A8)

FRANCE

215A8-351F1

A2

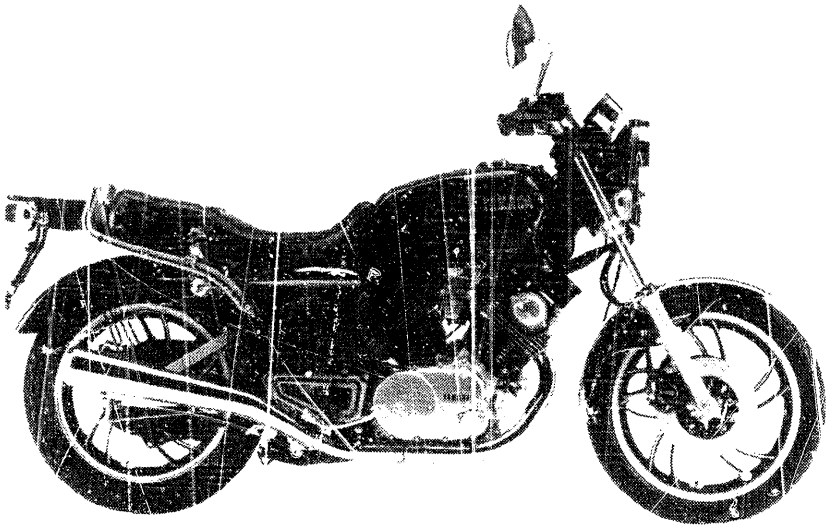

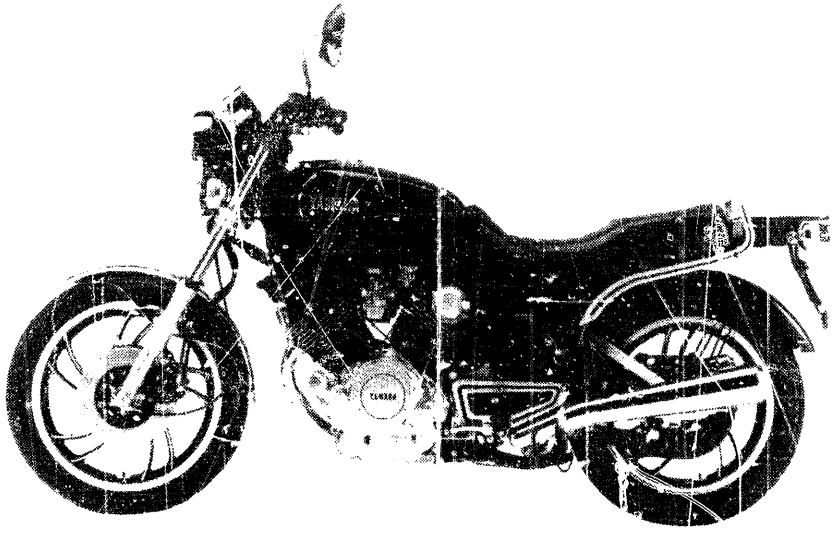

A3

AVANT-PROPOS

Ce Catalogue de pièces Détachées concerne les pièces utilisées sur le modèle Yamaha XV1000'81 (5A8). Lorsque vous commandez des pièces détachées pour le veuillez vous reporter à ce Catalogue de Pièces Détachées et indiquer clairement et les numéros de pièces et leurs noms.

1. Les modifications ou ajouts ayant été faits après la sortie du Catalogue de Pièces Détachées seront décrits dans les Bulletins Yamaha.
   A partir des Bulletins Yamaha, il est conseillé de faire les corrections nécessaires au Catalogue de Pieces Détachées afin de le tenir à jour.

2. Abréviations
   Dans ce catalogue, les abréviations suivantes sont utilisées.

U.R.	Utiliser la taille (epaisseur) et/ou le nombre demandés.
U.N.	Utiliser autant que vous en avez besoin.
A.P.	Pièces de Rechange
L.M.	Fabrication Locale
F#	No. de Cadre (No. de la machine concernée)

   Dans ce catalogue, les pièces repérées par un (*) dans la colonne des numéros de pièce ne sont pas fournies par Yamaha; elles doivent être trouvées localement.

4. Les pièces, devant être fournies sous forme d'ensembles, sont cataloguées avec un décalage d'une lettre, et un point (.) est mis devant le nom de chaque pièce.

   EXEMPLE

   ENS CARBURATEUR
   . GICLEUR, ralenti
   . ICLEUR, principal

5. Indication du Nbre. de pièces constituant un ensemble
   Le chiffre apparaissant sur la droite de chaque pièce composante située dans la colonne "Description" indique la quantité de telles pièces pour chaque ensemble individuel.

   EXEMPLE

No. de Pièce	Description	Qté.	Remarques
2F5-83510-60	ENS. CLIGNOTEUR AVANT	2	
115-83311-60	. AMPOULE (6V-18W)	1	
1M1-83309-60	. REFLECTEUR	1	

6. No. de Série de Départ et Code de Couleur

Ⓐ	No. de Série du Cadre	5A8-000101 et suivants
Ⓑ	No. de Série du Moteur	5A8-000101 et suivants

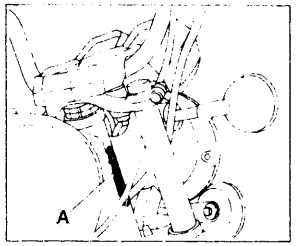

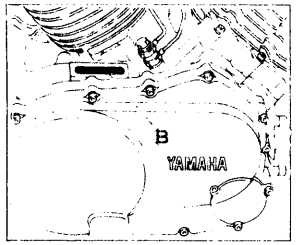

Code de Couleur	Nom de la Couleur	Abréviation
L2	COMPETITION GREEN METALLIC	CGM
20	CRYSTAL SILVER	CSL
8J	LEGATO MAROON	LGM

7. Les couleurs concernant les graphiques sont représentées dans la colonne "Remarques" par la (les) lettre(s) prélevée(s) dans le(s) mot(s) indiquant ces couleurs.

   EXEMPLE

No. de Pièce	Description	Qté.	Remarques
2N4-24110-00-X5	RES A CARB COMP	1	ROUGE MAXIME
3J1 24240-10	. GRAPHIQUE, réservoir à carb	1	par MXR

TABLE DES MATIERES

MOTEUR

Culasse ..... B2 ~ B3
Cylindre B4
Vilebrequin · Piston ..... B5 ~ B6
Arbre à Cames · Chaîne B7
Soupape B8
Pompe à Huile B9
Filtre à Huile B10
Admission ..... B11 ~ B12
Carburateur ..... B13 ~ B14
Echappement ..... B15 ~ C2
Carter C3
Couvercle de Carter ..... C4 ~ C5
Génératrice C. A. C6
Démarreur Electrique C7
Embrayage de Demar C8
Embrayage ..... C9 ~ C10
Transmission ..... C11 ~ C12
Barillet · Fourchette C13
Axe de Select · Pédale C14

CHASSIS

Cadre ..... C15 ~ D2
Garde Boue · Porte-bagages D3
COUV Latéral · Outil ..... D4 ~ D5
Bras Arrière D6
Suspension · Arrière D7
Fourche Avant ..... D8 ~ D9
Direction ..... D10 ~ D11
Réservoir à Carbur ..... D12 ~ D13
Selle ..... D14 ~ D15
Roue Avant E2
Etrier de Frein AV E3
Roue Arrière ..... E4 ~ E5
Guidon · Câble E6
Maître-cylindre AV E7
Support · Repose-pied ..... E8 ~ E9
Clignotant E10
IND de VIT · Compte-tours ..... E11 ~ E12
Phare E13
Feu Arrière E14
Part ELEC (Allumage) ..... E15 ~ F2
Part ELEC (Commutat) F3
Commutateur et Levier F4

INDEX

INDEX NUMERIQUE ..... M1 ~ M4
INDEX DE NOMENCLATURE ..... M9 ~ M16

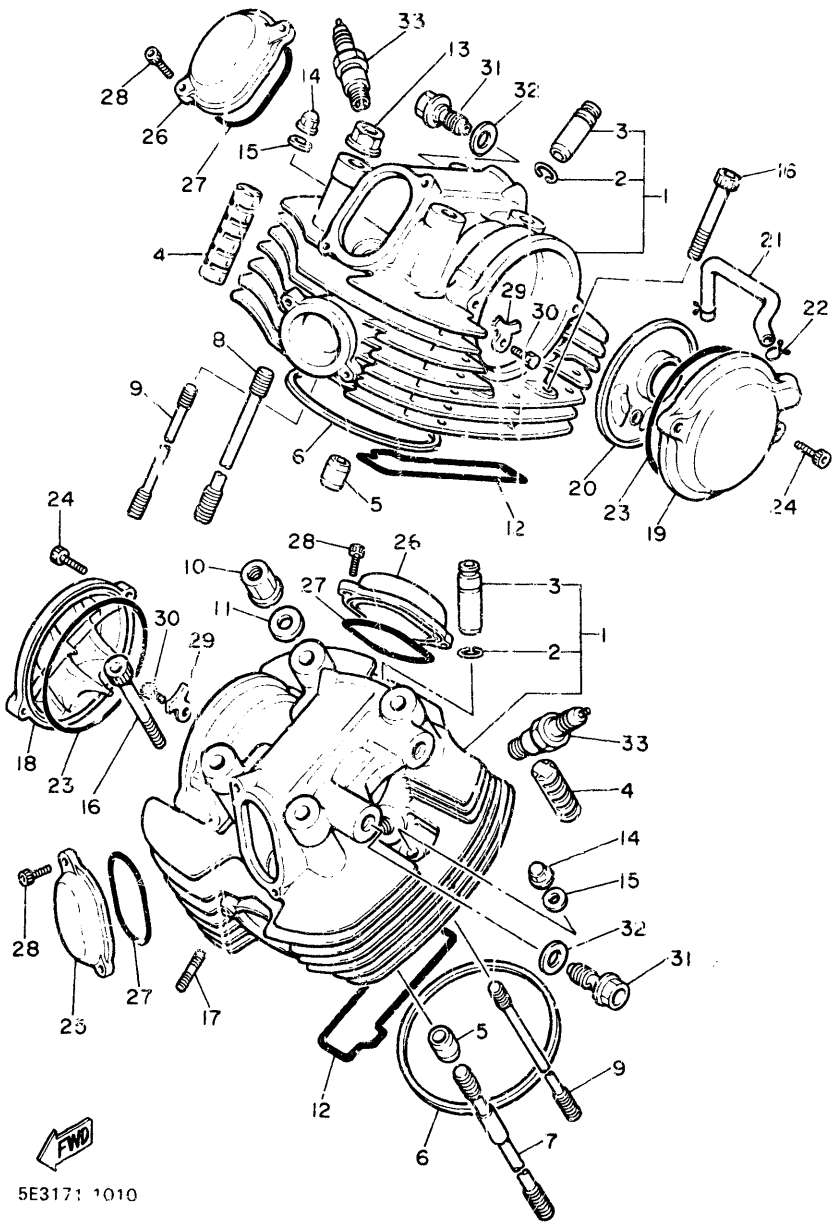

FIG. 1 CULASSE

NO. REF.	NO.PIECES	DESCRIPTION	QTE	REMARQUES
1	5A8-11110-00	JEU DE CULASSE	2	
2	93440-14086	.CIRCLIP	2	
3	4X7-11133-10	.GUIDE, soup d'adm (1ERE C/R)	2	
4	4X7-11127-00	AMORTISSEUR 3	8	
5	91800-06030	GOUJON, d'assemblage	4	
6	5A8-11181-00	JOINT, de culasse 1	2	
7	4X7-11363-00	BOULON, fixation de cyl 3	4	
8	90116-12350	GOUJON	4	
9	90116-10344	GOUJON	2	
10	90179-12326	ECROU	4	
11	90201-125A3	RONDELLE, Plate	4	
12	4X7-11355-00	JOINT, spy cylindre	2	
13	90179-12325	ECROU	4	
14	90176-10033	ECROU BORGNE	2	
15	90201-101A4	RONDELLE, Plate	2	
16	91316-08050	BOULON	4	
17	95611-08625	GOUJON	4	
18	4X7-11185-00	COUVERCLE LATERAL DE CULASSE 1	1	
19	4X7-1111H-00	COUVERCLE LATERAL DE CULASSE 4	1	
20	4X7-11165-00	PLAQUE, reniflard	1	
21	5A8-11166-00	DURITE, de reniflard 1	1	
22	90467-14015	JONC	2	
23	93210-92448	JOINT TORIQUE	2	
24	91311-06025	BOULON	4	
25	4X7-11186-00	COUVERCLE LATERAL DE CULASSE 2	2	
26	4X7-11187-00	COUVERCLE LATERAL DE CULASSE 3	2	
27	93210-62446	JOINT TORIQUE	4	
28	91311-06016	BOULON	8	

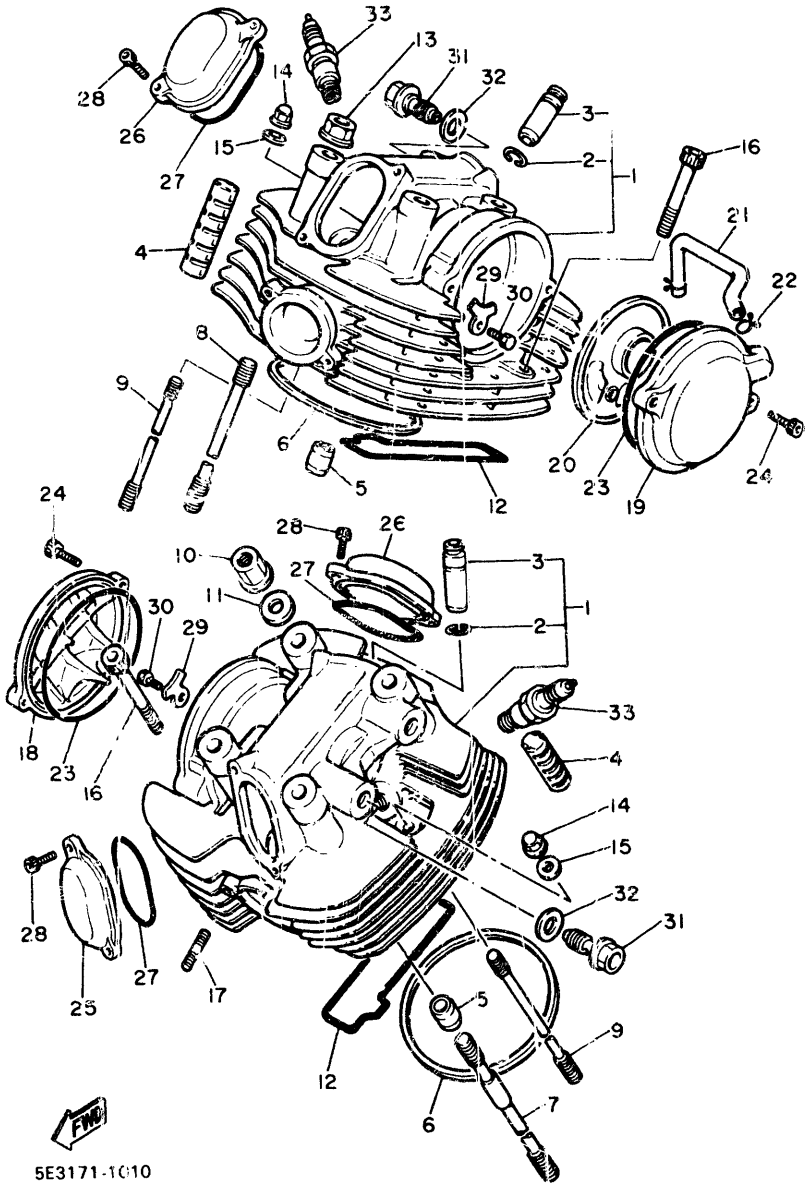

FIG. 1 CULASSE

NO. REF.	NO. PIECES	DESCRIPTION	QTE	REMARQUES
29	4X7-1111F-00	PLAQUE	2	
30	97311-08020	BOULON	2	
31	90401-16073	BOULON, raccord	2	
32	90430-17168	JOINT	2	
33	94701-00117	BOUGIE D'ALLUMAGE (NGK BP7ES)	2	

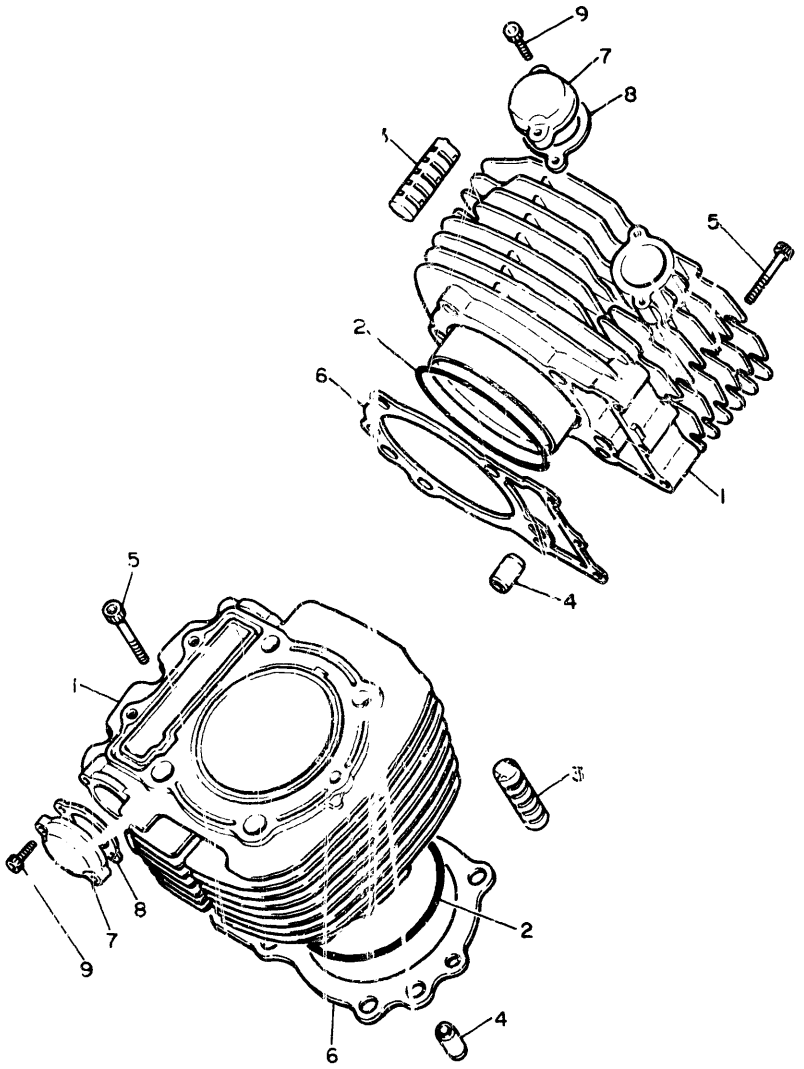

FND

5E3171-1020

FIG. 2 CYLINDRE

NO. REF.	NO. PIECES	DESCRIPTION	QTE	REMARQUES
1	5A8-11310-00	CYLINDRE	2	
2	93210-01467	JOINT TORIQUE	2	
3	4X7-11161-00	AMORTISSEUR 1	4	
4	90387-087A5	COLLERETTE	4	
5	91316-06040	BOULON	6	
6	5A8-11351-00	JOINT, d'embase	2	
7	5A8-12215-00	CAPUCHON, carter de tendeur	2	
8	4X7-12213-00	JOINT, carter de tendeur	2	
9	91316-06025	BOULON	4	

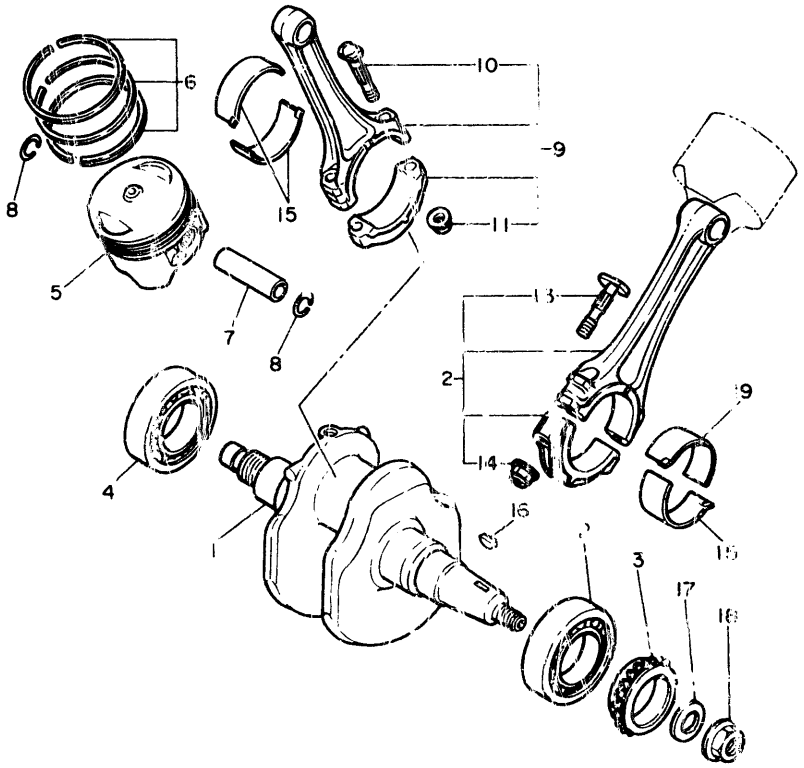

5A8310-1030

FIG. 3 VILEBREQUIN.PISTON

NO. REF.	NO.PIECES	DESCRIPTION	QTE	REMARQUES
1	5A8-11411-00	VILEBREQUIN COMPLET	1	
2	93306-30807	ROULEMENT (B6308C4)	1	
3	4X7-13354-00	PIGNON, menant	1	
4	93306-30806	ROULEMENT (B6308C3)	1	
5	5A8-11631-00-A0	PISTON NU STD	2	UR, size a
	5A8-11631-00-X0	PISTON NU STD	2	UR, size b
	5A8-11635-00	PISTON NU 1ER COTE	2	AP
	5A8-11636-00	PISTON NU 2E COTE	2	AP
	5A8-11637-00	PISTON NU 3E COTE	2	AP
	5A8-11638-00	PISTON NU 4E COTE	2	AP
6	5A8-11610-00	JEU DE SEGMENTS (STD)	2	
	5A8-11610-10	JEU DE SEGMENTS (1ER O/S)	2	AP
	5A8-11610-20	JEU DE SEGMENTS (2E O/S)	2	AP
	5A8-11610-30	JEU DE SEGMENTS (3E O/S)	2	AP
	5A8-11610-40	JEU DE SEGMENTS (4E O/S)	2	AP
7	5A8-11633-00	AXE, Piston	2	
8	93450-24028	CIRCLIP	4	
9	5A8-Y1165-00	JEU DE BIELLES	1	
10	4X7-11654-01	.BOULON, bielle	2	
11	90179-09331	.ECROU	2	
12	5A8-Y1166-00	JUE DE BIELLES	1	
13	4X7-11654-01	.BOULON, bielle	2	
14	90179-09331	.ECROU	2	
15	4X7-11656-00	ROULEMENT DE BIELLE	3	UR bleu
	4X7-11656-10	ROULEMENT DE BIELLE	3	UR noir
	4X7-11656-20	ROULEMENT DE BIELLE	3	UR brun
	4X7-11656-30	ROULEMENT DE BIELLE	3	UR vert
	4X7-11656-40	ROULEMENT DE BIELLE	3	UR jaune

FIG. 3 VILEBREQUIN, PISTON

NO. REF.	NO. PIECES	DESCRIPTION	QTE	REMARQUES
16	90280-05013	CLAVETTE, demi-lune	1	
17	90201-14226	RONDELLE, Plate	1	
18	90179-14317	ECROU	1	
19	5G5-11656-00	ROULEMENT DE BIELLE	1	UR noir
	5G5-11656-10	ROULEMENT DE BIELLE	1	UR brun
	5G5-11656-20	ROULEMENT DE BIELLE	1	UR vert

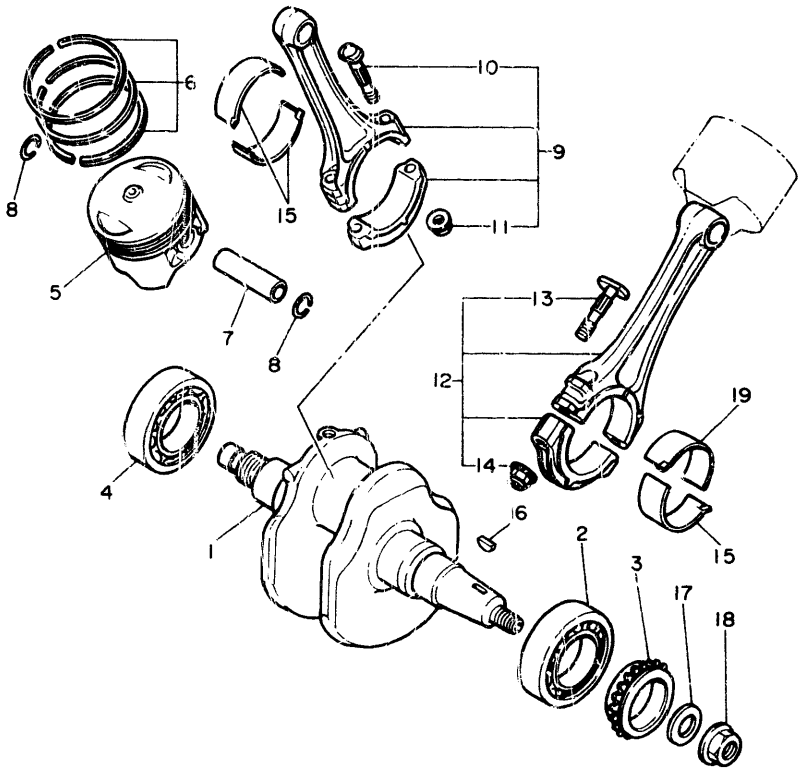

5A8310-1030

CONNECTING ROD BEARING SELECTION

Housing No − Shaft No = Bearing No

BEARING No	PART No	COLOUR
BEARING 1	4X7-11656-00	BLUE
BEARING 2	4X7-11656-10	BLACK
BEARING 3	4X7-11656-20	BROWN
BEARING 4	4X[illegible]-11656-30	GREEN
BEARING 5	4X[illegible]-11650-40	YELLOW

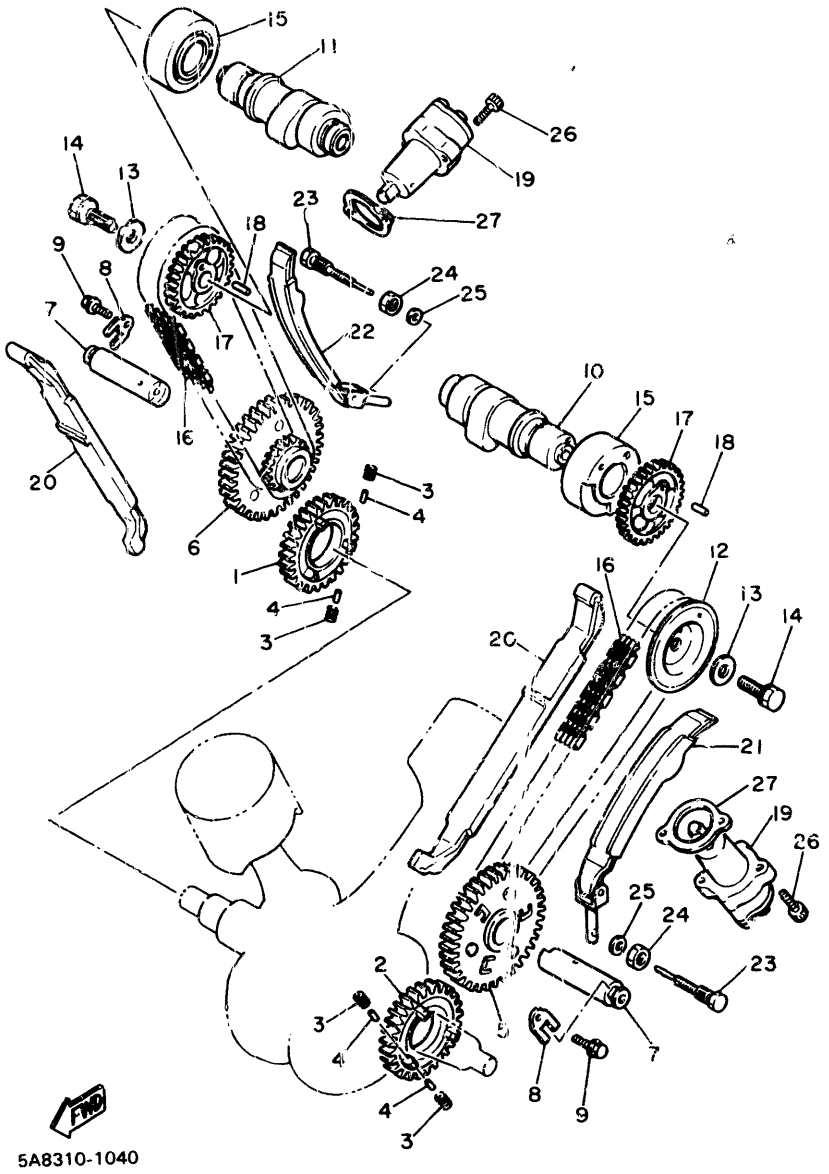

FIG. 4 ARBRE A CAMES. CHAINE

NO. REF.	NO.PIECES	DESCRIPTION	QTE	REMARQUES
1	4X7-11536-00	PIGNON SECONDAIRE(35DTS.)	1	
2	4X7-11534-00	ENGRENAGE, rupteur (35DTS.)	1	
3	90501-21133	RESSORT, compression	12	
4	93605-10090	GOUJON	12	
5	4X7-11540-01	PIGNON DE CHAINE (20/50DTS.)	1	
6	4X7-11550-00	PIGNON DE CHAINE (20/50DTS.)	1	
7	4X7-12247-01	AXE, tendeur	2	
8	90209-06205	RONDELLE	2	
9	90105-06154	BOULON, avec rondelle	2	
10	4X7-12171-00	ARBRE A CAMES 1	1	
11	4X7-12181-00	ARBRE A CAMES 2	1	
12	4X7-11145-00	PLAQUE, reniflard 2	1	
13	90201-10591	RONDELLE, Plate	2	
14	90101-10303	BOULON	2	
15	90380-25081	DOUILLE, solide	2	
16	94590-27098	CHAINE	2	
17	4X7-12176-00	PIGNON CHAINE DE DISTRIBUTION	2	
18	93604-10011	GOUJON	2	
19	5A8-12210-01	TENDEUR DE CHAINE DISTRIBUTION	2	
20	4X7-12231-00	GUIDE, butée 1	2	
21	4X7-12241-00	GUIDE, butée 2	1	
22	4X7-12221-00	GUIDE, butée 3	1	
23	90109-08592	BOULON	2	
24	95301-08700	ECROU	2	
25	92901-06600	RONDELLE, Plate	2	
26	91316-06025	BOULON	4	
27	4X7-12213-00	JOINT, carter de tendeur	2	

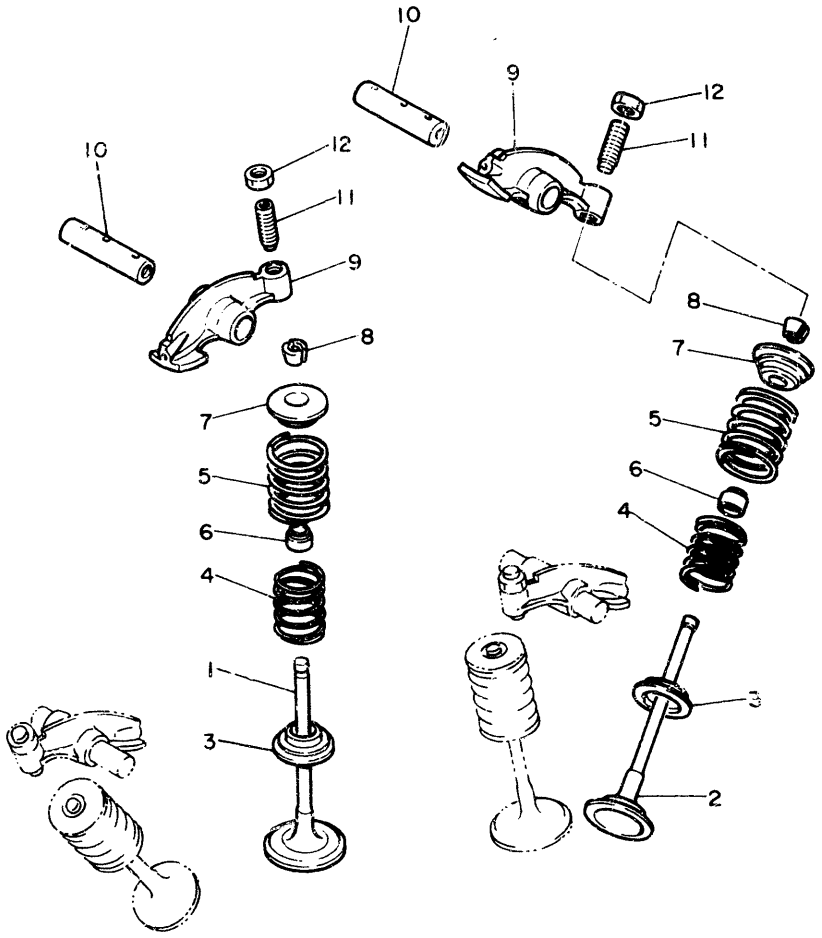

5E3171-1050

FIG. 5 SOUPAPE

NO. REF.	NO. PIECES	DESCRIPTION	QTE	REMARQUES
1	2J2-12111-01	SOUPAPE, admission	2	
2	5A8-12121-00	SOUPAPE, échappement	2	
3	4X7-12116-00	SIEGE, ressort de soupape	4	
4	90501-31454	RESSORT, compression	4	
5	90501-44455	RESSORT, compression	4	
6	341-12119-02	JOINT, queue de soupape	4	
7	4X7-12117-00	BUTEE DE RESSORT DE SOUPAPA	4	
8	4X7-12118-00	FRAISE, soupape	8	
9	4X7-12151-00	CULBUTEUR	4	
10	4X7-12156-00	AXE, culbuteur	4	
11	4X7-12159-00	VIS, réglage de soupape	4	
12	90170-08173	ECROU	4	

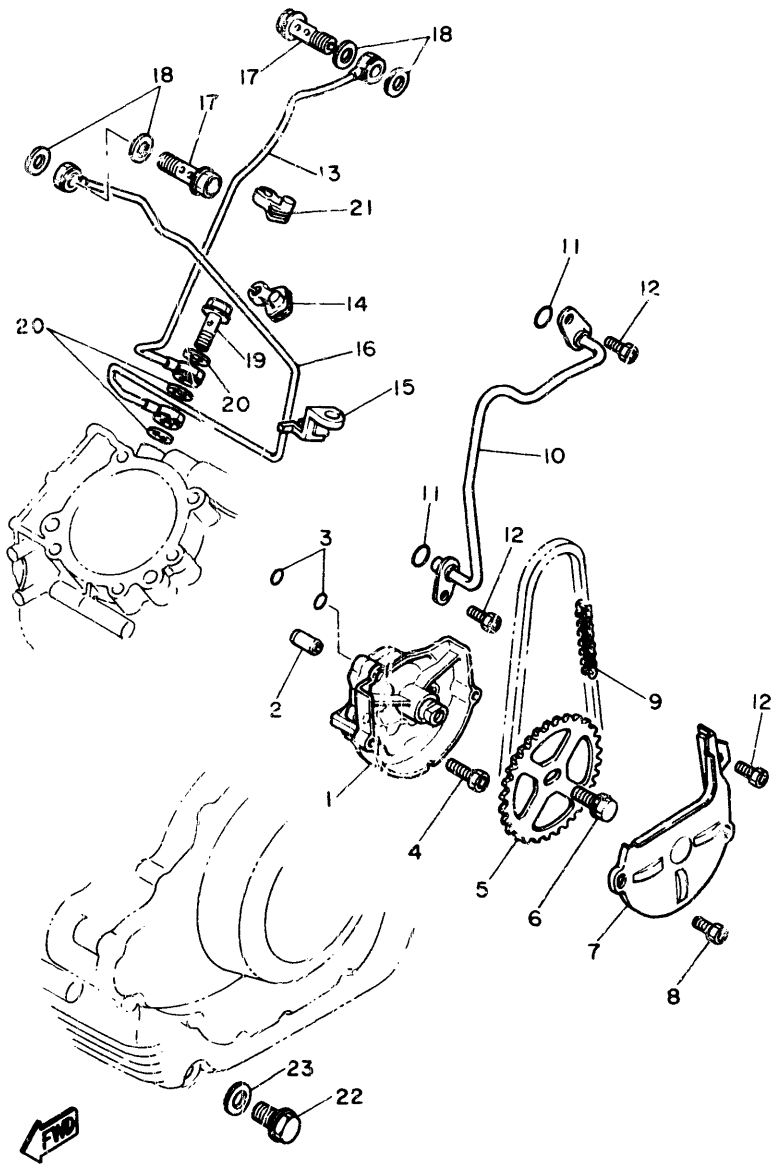

5A8310-1060

FIG. 6 POMPE A HUILE

NO. REF.	NO. PIECES	DESCRIPTION	QTE	REMARQUES
1	4X7-13300-00	POMPE A HUILE COMPLET	1	
2	91810-18016	GOUJON, d'assemblage	1	
3	93210-07155	JOINT TORIQUE	2	
4	91316-06040	BOULON	3	
5	4X7-13355-00	RUEDA DENTADA, impulsada 35dts	1	
6	90105-06154	BOULON, avec rondelle	1	
7	4X7-13327-00	COUVERCLE, Pignon de Pompe	1	
8	91316-06010	BOULON	2	
9	94580-25066	CHAINE	1	
10	4X7-13171-00	DURITE REFOULEMENT	1	
11	93210-07155	JOINT TORIQUE	2	
12	91316-06010	BOULON	3	
13	4X7-13405-00	DURITE A HUILE	1	
14	4X7-15485-00	COLLIER	1	
15	4X7-15484-00	COLLIER 2	1	
16	4X7-13406-00	DURITE A HUILE	1	
17	90401-16071	BOULON, raccord	2	
18	90430-17168	JOINT	4	
19	90401-10066	BOULON, raccord	1	
20	90430-15169	JOINT	3	
21	4X7-15485-00	COLLIER	1	
22	90340-14042	PLOT, fileté droit	1	
23	214-11198-01	JOINT	1	

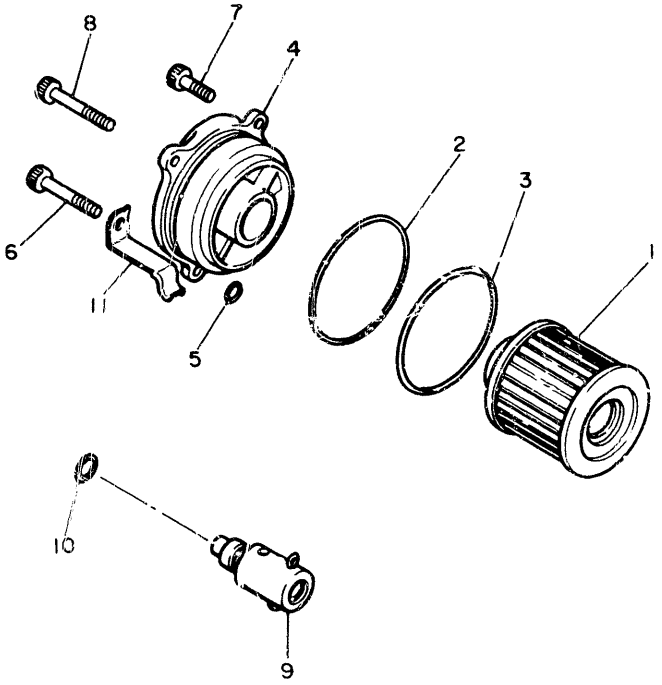

FIG. 7 FILTRE A HUILE

NO. REF.	NO. PIECES	DESCRIPTION	QTE	REMARQUES
1	4X7-13440-00	ELEMENT, filtre à huile	1	
2	93210-58346	JOINT TORIQUE	1	
3	93210-54452	JOINT TORIQUE	1	
4	4X7-13447-00	COUVERCLE, élément à huile	1	
5	93210-07135	JOINT TORIQUE	1	
6	90109-06586	BOULON	1	
7	91311-06020	BOULON	1	
8	91311-06050	BOULON	1	
9	4G0-13490-01	SOUPAPE DE SECURITE COMPLET	1	
10	93210-10096	JOINT TORIQUE	1	
11	90462-10098	BRIDE	1	

5E3171-1070

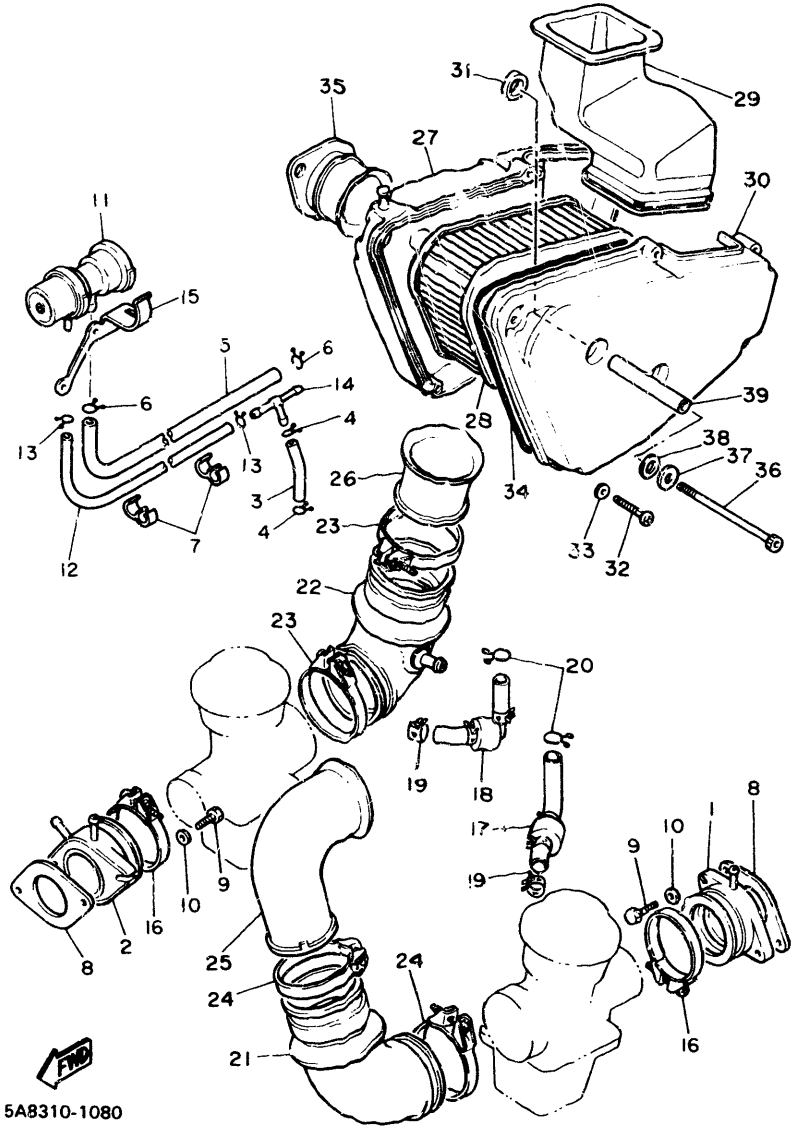

FIG. 8 ADMISSION

NO. REF.	NO. PIECES	DESCRIPTION	QTE	REMARQUES
1	4X7-13586-01	RACCORD, carburateur 1	1	
2	4X7-13596-00	RACCORD, carburateur 2	1	
3	4X7-13544-00	DURITE	1	
4	90467-08003	JONC	2	
5	4X7-13543-01	DURITE, à air	1	
6	90467-10008	JONC	2	
7	90468-02111	JONC	2	
8	4X7-13556-00	JOINT, tubulure	2	
9	97322-06020	BOULON	4	
10	92902-06600	RONDELLE	4	
11	4X7-13541-00	CLAPET	1	
12	4X7-13542-00	DURITE	1	
13	90467-07029	JONC	2	
14	4X7-13595-00	RACCORD	1	
15	90462-08093	BRIDE	1	
16	90460-60165	BRIDE, de durite	2	
17	4X7-14197-02	DURITE	1	
18	4X7-14987-02	DURITE	1	
19	90467-14057	JONC	2	
20	90467-14015	JONC	2	
21	4X7-14453-01	RACCORD, filtre à air 1	1	
22	5A8-14453-00	RACCORD, filtre à air 1	1	
23	90460-65169	BRIDE, de durite	2	
24	90460-65169	BRIDE, de durite	2	
25	4X7-14469-00	EVENTAILLE D'AIR	1	
26	4X7-14479-00	AILLE	1	
27	4X7-14401-00	BOITIER DE FILTRE A AIR	1	
28	4X7-14451-00	ELEMENT, filtre à air	1	

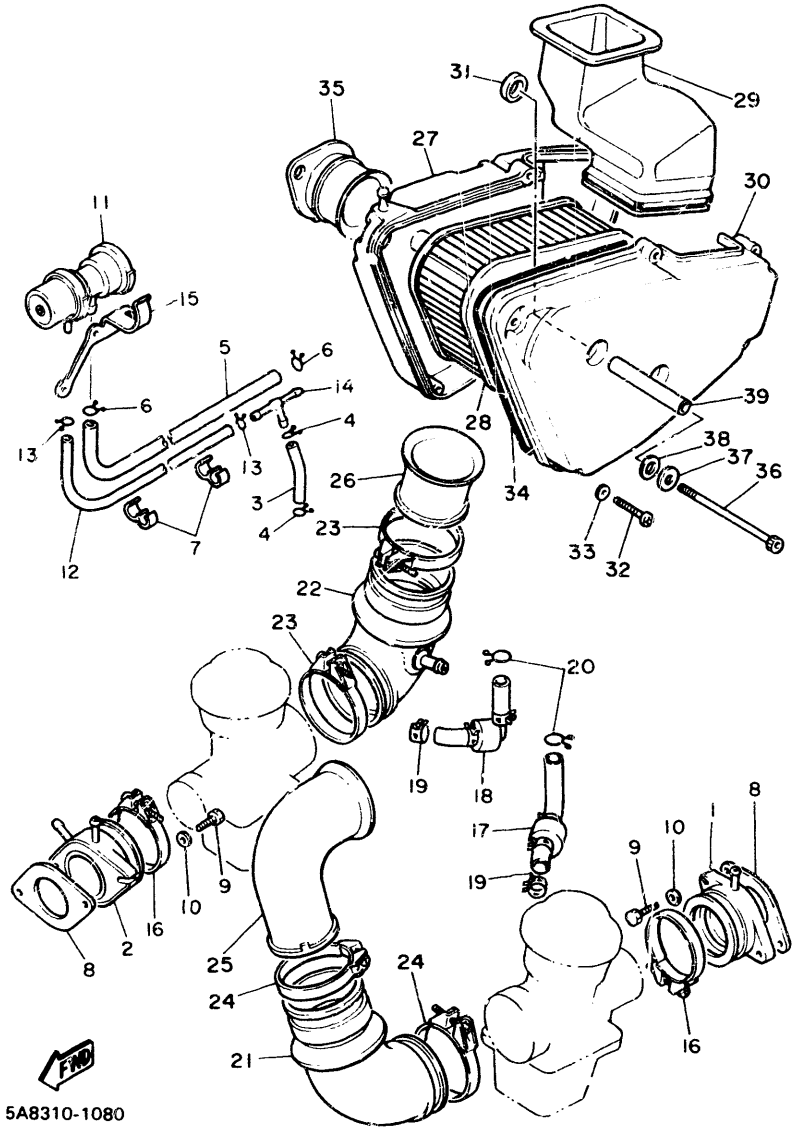

FIG. 8 ADMISSION

NO. REF.	NO.PIECES	DESCRIPTION	QTE	REMARQUES
29	5A8-14437-00	CONDUIT	1	
30	4X7-14422-00	COUVERCLE, boîtier filtre 2	1	
31	4X7-14457-00	JOINT	2	
32	98502-05030	VIS, tête tronconique	5	
33	92901-05600	RONDELLE, Plate	5	
34	4X7-14452-00	JOINT SPY	1	
35	4X7-14410-00	DURITE, de silencieux	1	
36	91312-06100	BOULON	2	
37	90201-06008	RONDELLE, Plate	2	
38	90202-10120	RONDELLE, Plate	2	
39	90560-06203	ENTRRTOISE	2	

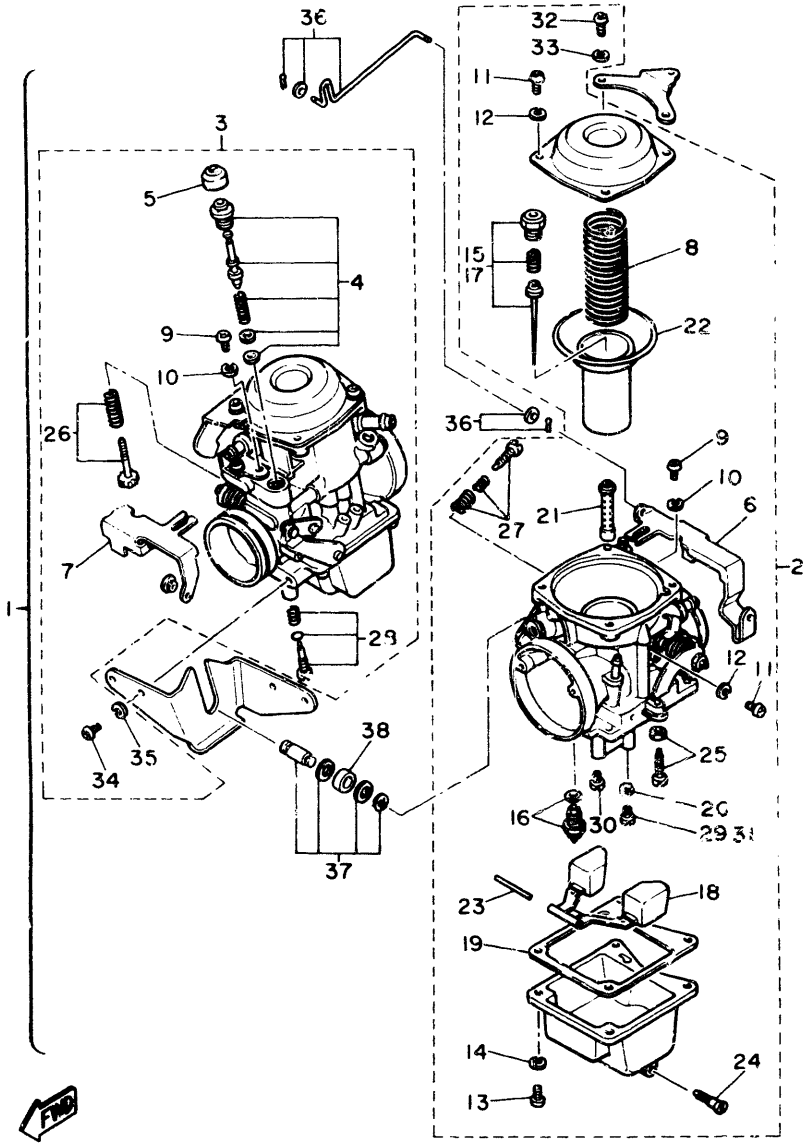

5A8310-1090

FIG. 9 CARBURATEUR

NO. REF.	NO. PIECES	DESCRIPTION	QTE	REMARQUES
1	5A8-14900-00	CARBURATEUR [illegible]	1	
2	5A8-14901-00	•CARBURATEUR [illegible] COMPLET	1	
3	5A8-149[illegible]-00	•CARBURATEUR [illegible] COMPLET	1	
4	4X7-[illegible]-00	••JUE DE PLONGEUR DE STARTER	2	
5	4H7-[illegible]	••[illegible] CERCLE DE PLONGEUR	2	
6	4X7-[illegible]-00	••LEVIER, starter 1	1	
7	4X7-[illegible]	••LEVIER, starter 2	1	
8	4X7-14933-[illegible]	••RESSORT, diaphragme 2	2	
9	98501-04[illegible]06	••VIS, tête tronconique	4	
10	[illegible]-04[illegible]	••RONDELLE, grower	4	
11	98[illegible]-05[illegible]	••VIS, tête tronconique	5	
12	92[illegible]-05100	••RONDELLE, grower	5	
[illegible]	98501-05[illegible]	••VIS, tête tronconique	8	
[illegible]	92901-05100	••RONDELLE, grower	8	
[illegible]	[illegible]-14916-20	••AIGUILLE [illegible]	1	
3	2X7-14390-00	••POINTEAU	2	
[illegible]	[illegible]-14916-21	••AIGUILLE 2	1	
[illegible]	4X7-14[illegible]-00	••FLOTTEUR	2	
[illegible]	4X7-14984-00	••JOINT, cuve de flotteur	2	
[illegible]	4X7-14[illegible]-00	••RONDELLE DE GICLEUR	2	
21	4X7-14921-07	••[illegible] AIGUILLE	2	
22	4X7-[illegible]-00	••DA[illegible]	2	
[illegible]	[illegible]-00	••A[illegible]	2	
[illegible]	[illegible]-00	••PLO[illegible]e	2	
25	4X7-14321-00	••JUE DE VIS DE ACCELERATEUR 2	1	
26	4X7-14121-00	••JUE DE VIS DE ACCELERATEUR 1	1	
27	4X7-14522-00	••JUE DE VIS REGLAGE	1	
28	4X7-14211-00	••JUE DE VIS REGLAGE	2	

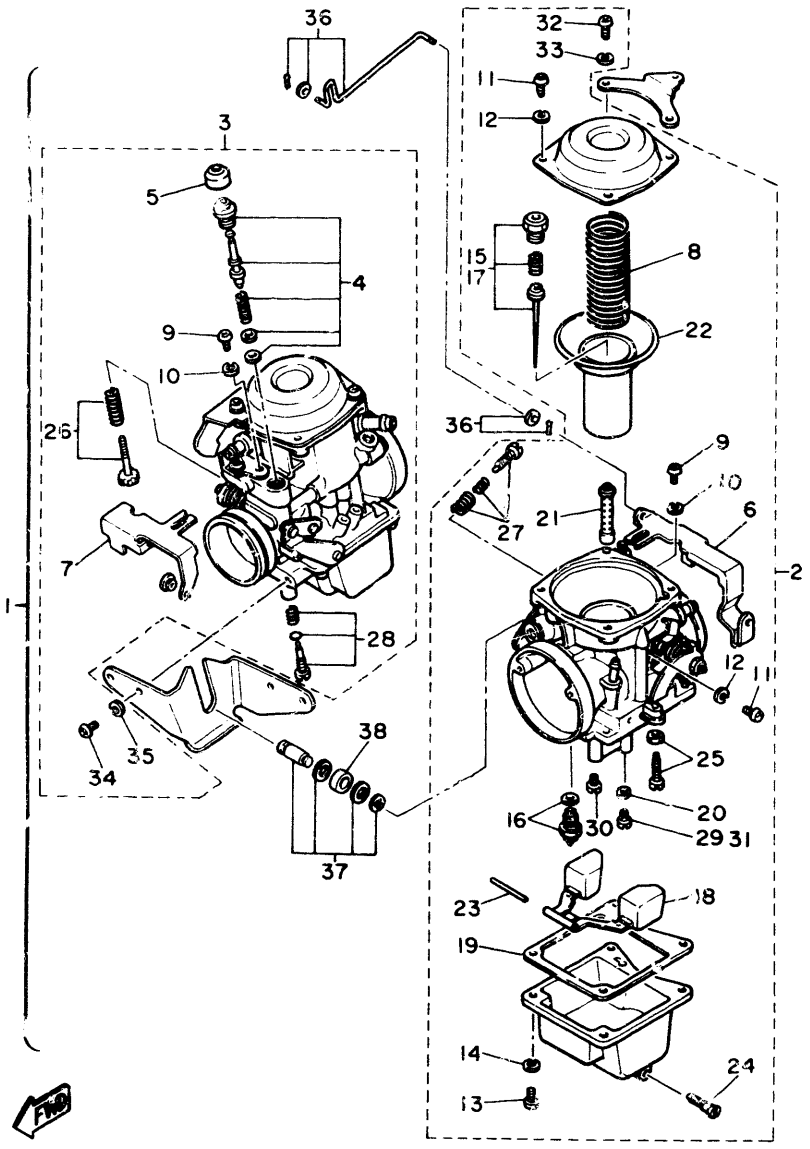

5A8310-1090

FIG. 9 CARBURATEUR

NO. REF.	NO. PIECES	DESCRIPTION	QTE	REMARQUES
29	4X7-14925-26	••GICLEUR, Principal	1	
30	4X7-14948-43	••GICLEUR	2	
31	4X7-14925-24	•GICLEUR, Principal	1	
32	98501-05012	••VIS tête tronconique	4	
33	92901-05100	••RONDELLE, Grower	4	
34	92501-06014	••VIS, tête tronconique	4	
35	92901-06100	••RONDELLE, Grower	4	
36	4X7-14188-00	•CONNECTEUR	4	
37	4X7-14962-00	•JUE DE RONDELLE	4	
38	4X7-14267-00	•ROULEAU	4	

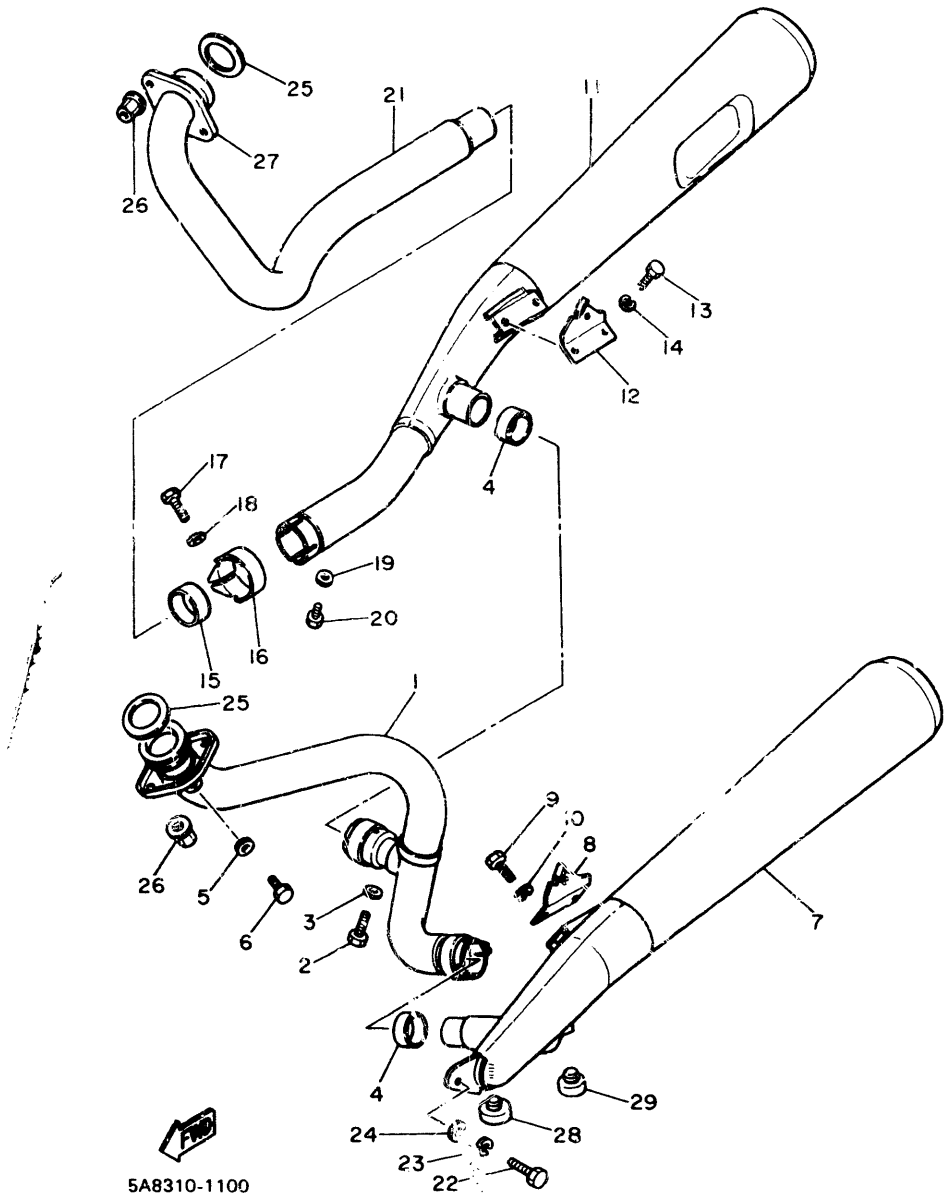

FIG. 10 ECHAPPEMENT

NO. REF.	NO.PIECES	DESCRIPTION	QTE	REMARQUES
1	5A8-14611-00	COUDE D'ECHAPPEMENT	1	
2	97311-08025	BOULON	2	
3	92901-08600	RONDELLE, Plate	2	
4	2G2-14714-00	JOINT, Pot d'échaPPement	2	
5	92903-06600	RONDELLE, Plate	1	
6	91316-06012	BOULON	1	
7	5A8-14711-01	POT D'ECHAPPEMENT 1	1	
8	5A8-14771-00	SUPPORT DE POT D'ECHAPPT	1	
9	97321-08016	BOULON	2	
10	92901-08100	RONDELLE, Grower	2	
11	5A8-14721-01	POT D'ECHAPPEMENT 2	1	
12	5A8-14781-00	SUPPORT	1	
13	97321-08016	BOULON	2	
14	92901-08100	RONDELLE, Grower	2	
15	1J7-14714-00	JOINT, Pot d'échaPPement	1	
16	2H9-14725-00	COLLIER, Pot d'échaPPement	1	
17	97311-08025	BOULON	1	
18	92901-08600	RONDELLE, Plate	1	
19	92903-06600	RONDELLE, Plate	1	
20	91316-06012	BOULON	1	
21	4X7-14621-00	COUDE D'PCHPPEMENT	1	
22	97321-08030	BOULON	1	
23	92901-08100	RONDELLE, Grower	1	
24	92901-08600	RONDELLE, Plate	1	
25	4X7-14613-00	JOINT DE COUDE D'ECHAPPEMENT	2	
26	90179-08210	ECROU	4	
27	4X7-14612-00	ECROU	1	
28	4X4-27114-00	BUTEE, béquille centrale	1	

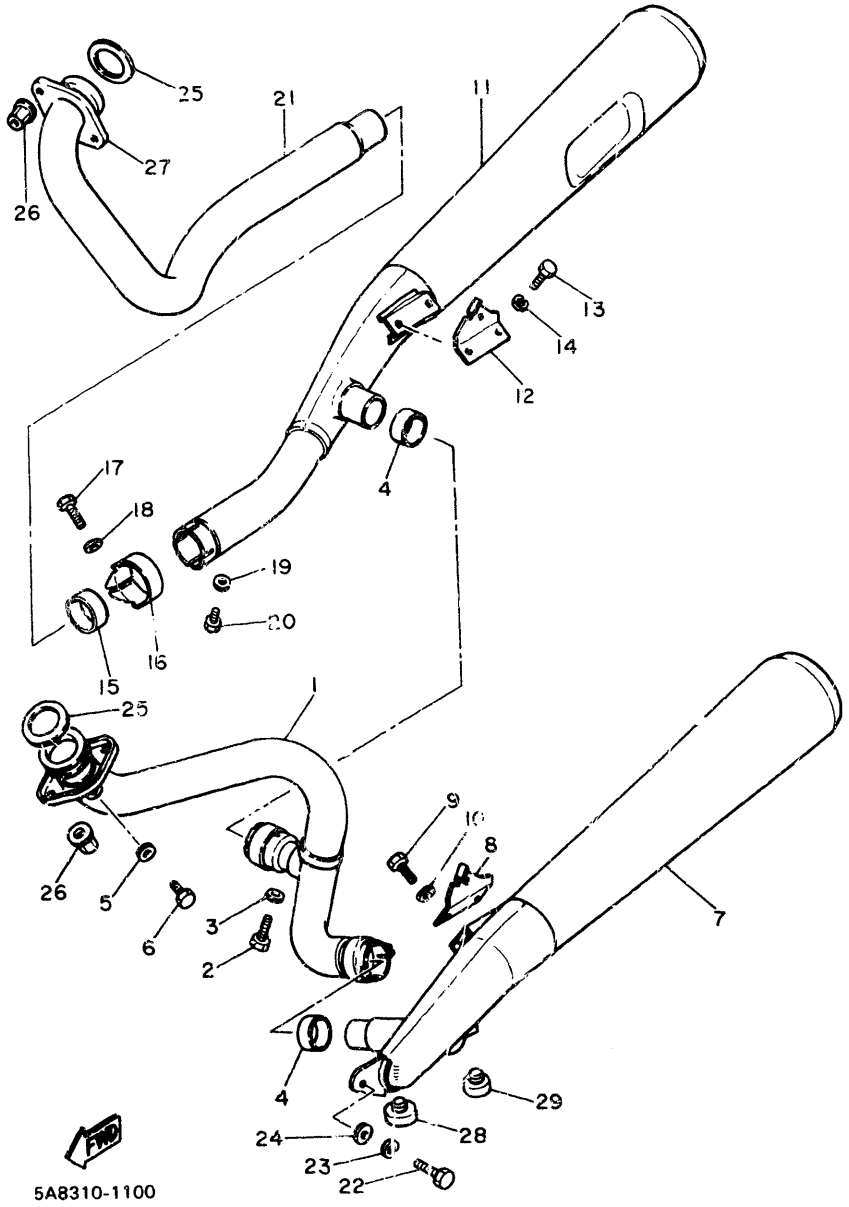

FIG. 10 ECHAPPEMENT

NO. REF.	NO.PIECES	DESCRIPTION	QTE	REMARQUES
29	371-27114-00	BUTEE, béquille centrale	1	

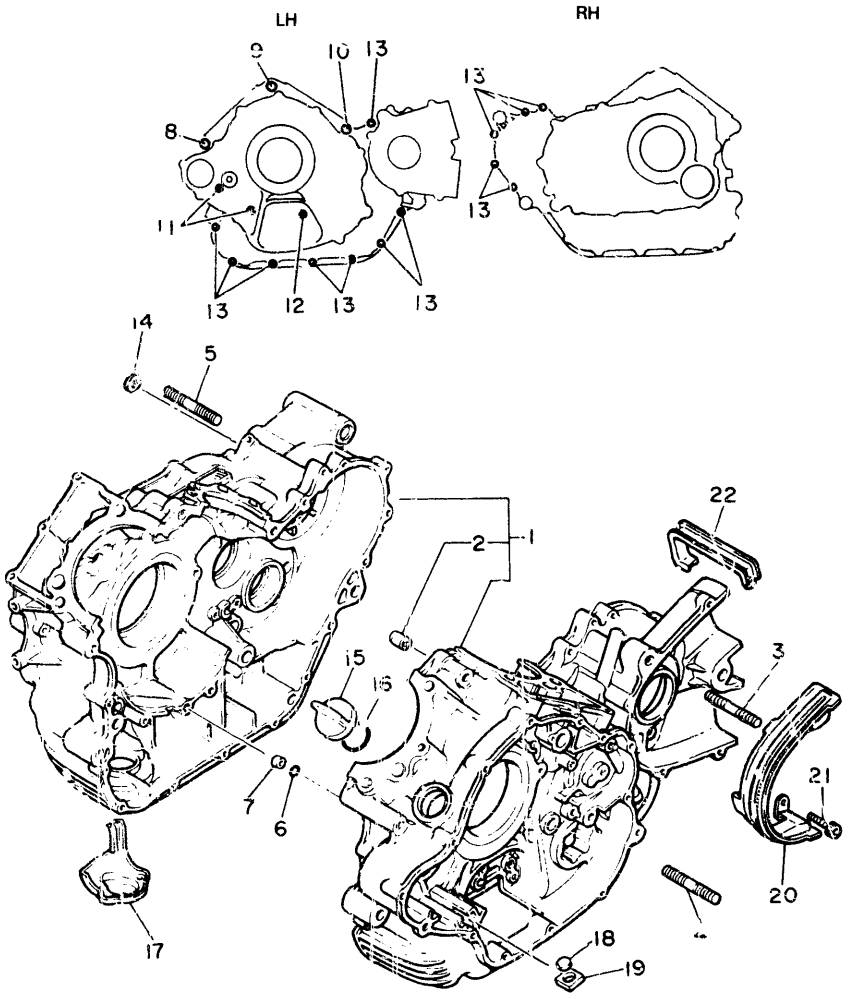

5A8310-1110

FIG. 11 CARTER

NO. REF.	NO. PIECES	DESCRIPTION	QTE	REMARQUES
1	5A8-15100-01	CARTER DE MOTEUR COMPLET	1	
2	91830-24016	«GOUJON» d'assemblage	3	
3	95611-10630	GOUJON	1	
4	95611-10630	GOUJON	1	
5	95611-10635	GOUJON	1	
6	93210-07135	JOINT TORIQUE	1	
7	90387-064E8	COLLERETTE	1	
8	91311-10100	BOULON	1	
9	91311-10070	BOULON	1	
10	91311-10060	BOULON	1	
11	91311-06080	BOULON	2	
12	91311-06035	BOULON	1	
13	91311-06030	BOULON	13	
14	90430-06014	JOINT	1	
15	4X7-15363-00	PLOT, huile	1	
16	93210-29198	JOINT TORIQUE	1	
17	4X7-15491-00	PROTECTEUR	1	
18	4X7-13419-00	PLOT	1	
19	90480-20302	RONDELLE CAOUTCHOUC	1	
20	5A8-15493-01	PROTECTEUR	1	
21	91316-06016	BOULON	4	
22	90465-08171	BRIDE	1	

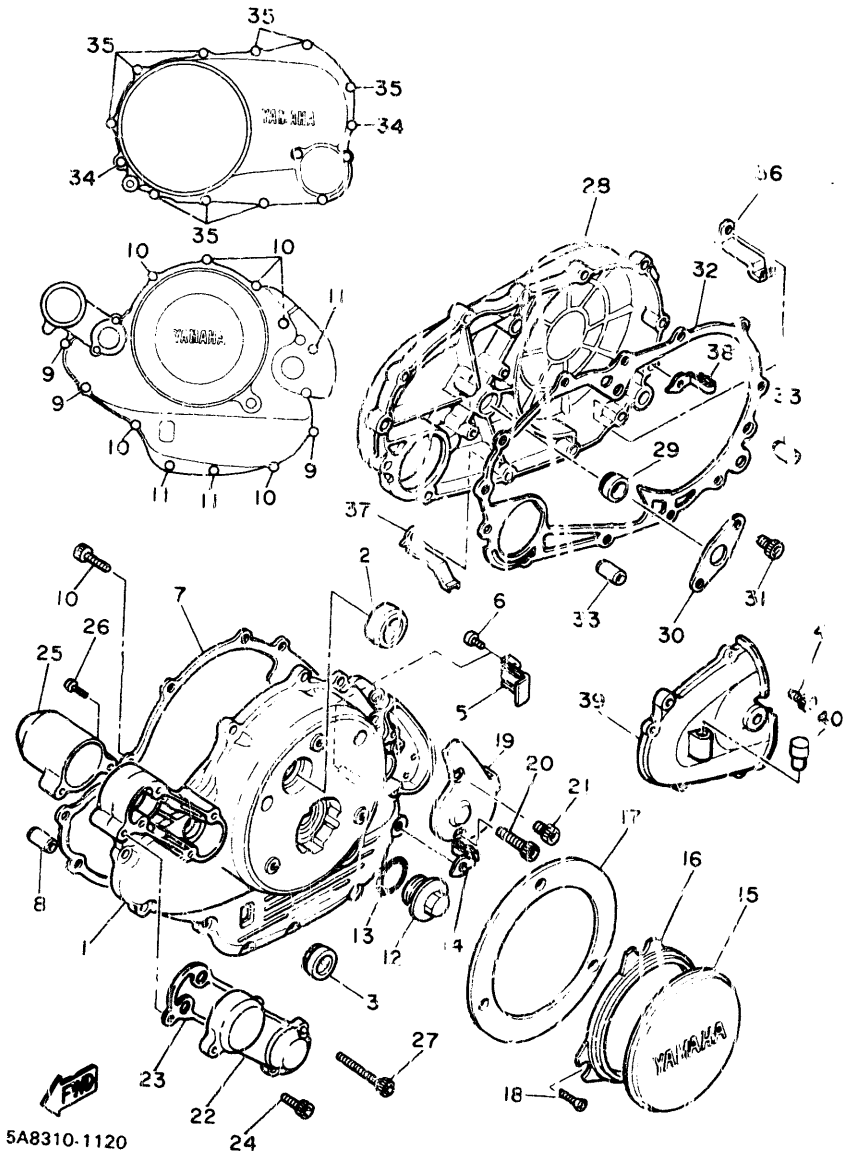

FIG. 12 COUVERCLE DE CARTER

NO. REF.	NO. PIECES	DESCRIPTION	QTE	REMARQUES
1	5A8-15411-00	COUVERCLE, carter moteur	1	
2	4X7-15361-00	JAUGE A HUILE	1	
3	2H7-15361-00	JAUGE A HUILE	1	
4	91311-06020	BOULON	4	
5	90462-08073	BRIDE	1	
6	92501-06010	VIS, tête tronconique	1	
7	4X7-15451-00	JOINT, couvercle de carter	1	
8	91830-21014	GOUJON, d'assemblage	2	
9	91311-06040	BOULON	3	
10	91311-06030	BOULON	8	
11	91311-06020	BOULON	3	
12	1L9-11186-00	COUVERCLE LATERAL DE CULASSE 2	1	
13	93210-32172	JOINT TORIQUE	1	
14	90462-08076	BRIDE	1	
15	4X7-15415-00	COUVERCLE, générateur	1	
16	4X7-15455-00	JOINT 1	1	
17	4X7-15425-00	COUVERCLE 2, générateur	1	
18	92603-06016	VIS, tête ovale	3	
19	4X7-15417-00	COUVERCLE	1	
20	91311-06055	BOULON	1	
21	91311-06016	BOULON	1	
22	5A8-15419-00	COUVERCLE 1, sélecteur	1	
23	5A8-15459-00	JOINT, couv de sélecteur	1	
24	91311-06020	BOULON	2	
25	5A8-15429-00	COUVERCLE, sélecteur	1	
26	92501-06030	VIS, tête tronconique	2	
27	91311-06070	BOULON	1	
28	4X7-15421-01	COUVERCLE 2, carter	1	

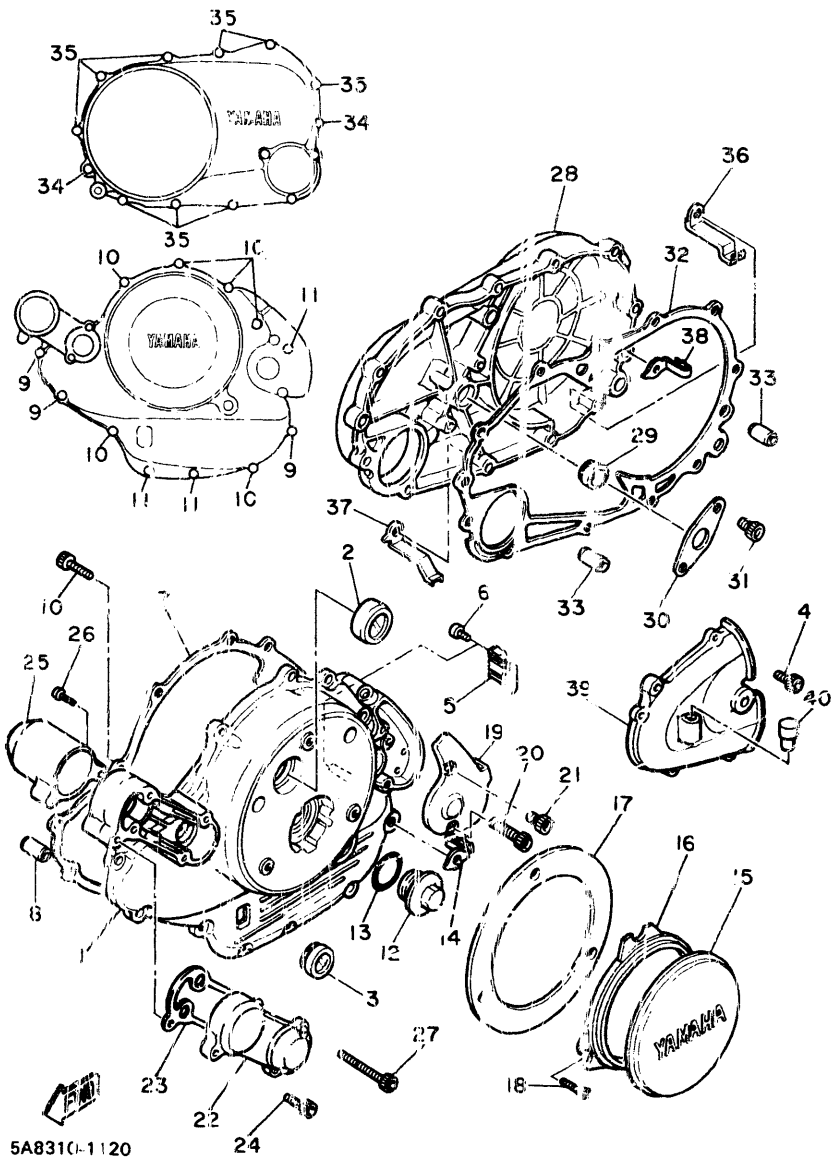

FIG. 12 COUVERCLE DE CARTER

NO. REF.	NO. PIECES	DESCRIPTION	QTE	REMARQUES
29	93101-14102	JOINT SPY	1	
30	4X7-15368-00	PLAQUE, couvercle	1	
31	91316-06016	BOULON	2	
32	4X7-15462-00	JOINT, couvercle de carter 3	1	
33	91830-2[illegible]020	GOUJON, d'assemblage	2	
34	91311-06040	BOULON	2	
35	91311-06025	BOULON	9	
36	90462-08075	BRIDE	1	
37	90462-10085	BRIDE	2	
38	90462-08076	BRIDE	1	
39	5A8-15431-00	COUVERCLE 2, carter	1	
40	2H7-17590-00	RENIFLARD COMP.	1	

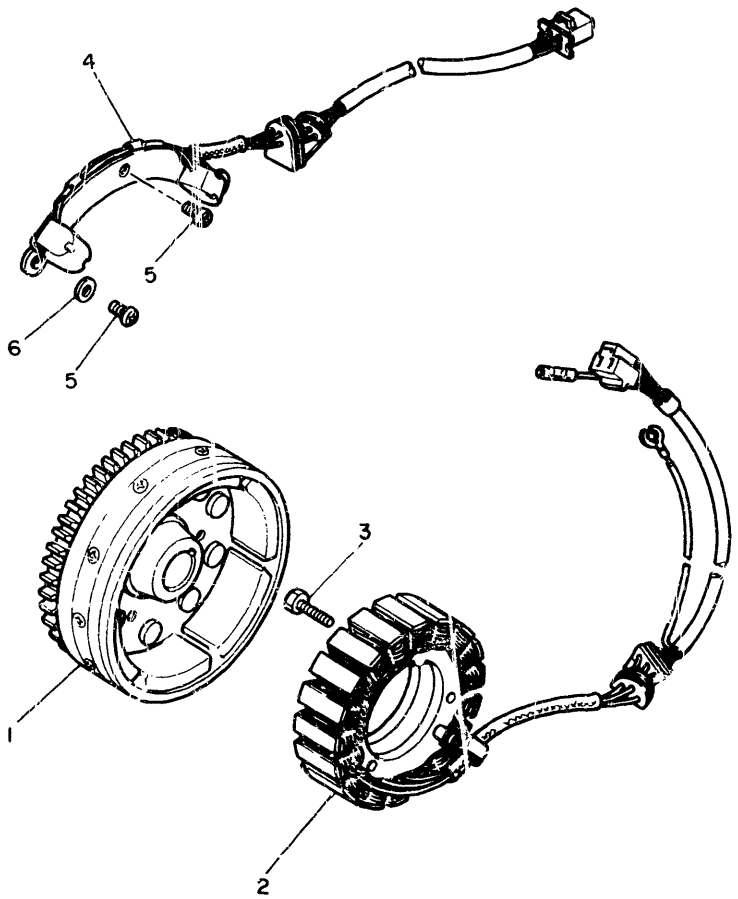

5A8310-1130

FIG. 13 GENERATRICE C.A.

NO. REF.	NO. PIECES	DESCRIPTION	QTE	REMARQUES
1	4X7-81450-20	ROTOR COMPLET	1	
2	4X7-81410-20	STATOR COMPLET	1	
3	91316-06040	BOULON	3	
4	4X7-81670-20	REPRISE COMPLET	1	
5	91316-06016	BOULON	3	
6	90201-06674	RONDELLE, Plate	[illegible]	

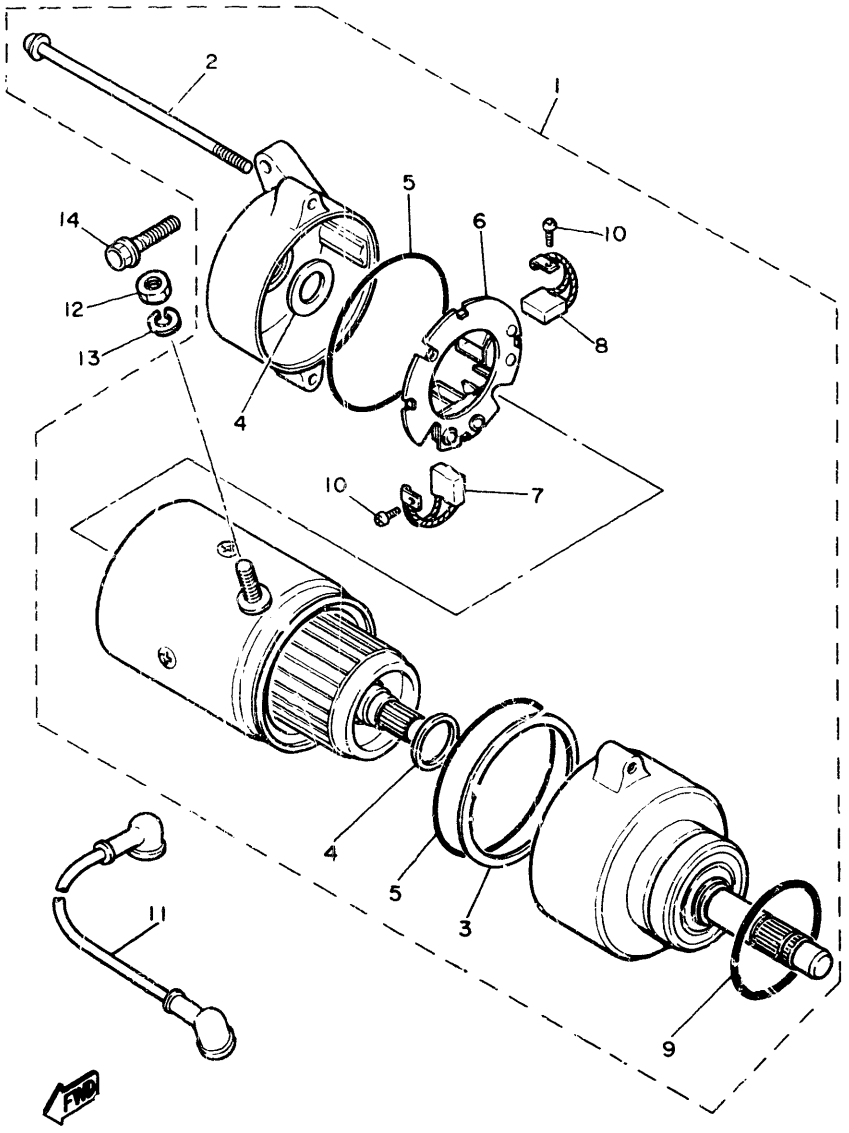

5A8310-1140

FIG. 14 DEMARREUR ELECTRIQUE

NO. REF.	NO. PIECES	DESCRIPTION	QTE	REMARQUES
1	5A8-81800-60	DEMARREUR ELECTRIQUE COMPLET	1	
2	371-81826-20	•BOULON	1	
3	4X7-81844-60	•GARNITURE	1	
4	371-81809-20	•JEU DE RONDELLES	1	
5	371-81847-20	•JOINT TORIQUE	2	
6	1J7-81840-60	•SUPPORT DE CHARBON	1	
7	371-81811-20	•CHARBON	1	
8	371-81812-20	•CHARBON	1	
9	1J7-81847-60	•JOINT TORIQUE	1	
10	98501-03008	•VIS, tête tronconique	2	
11	5A8-81815-00	CABLE, starter	1	
12	95302-06700	ECROU	1	
13	92902-06100	RONDELLE, grower	1	
14	95826-06025	BOULON, à collerette	2	

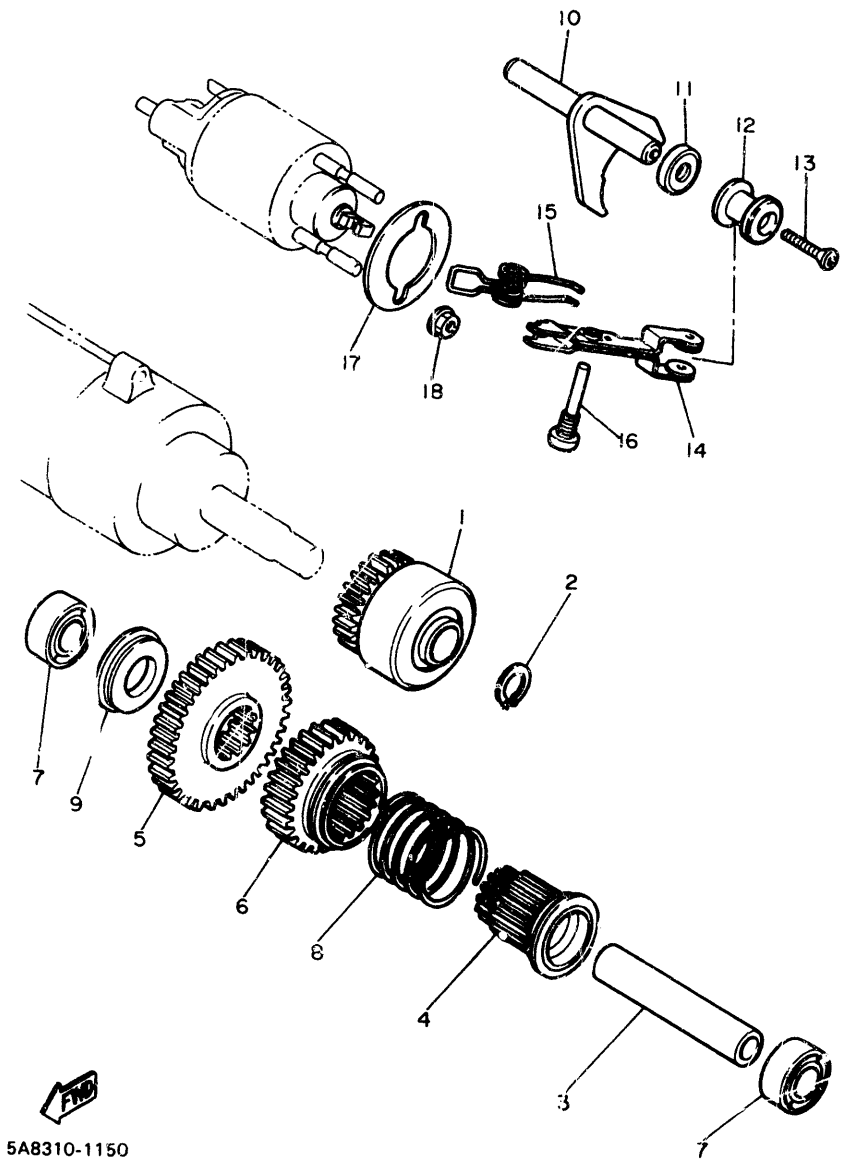

FIG. 15 EMBRAYAGE DE DEMAR

NO. REF.	NO.PIECES	DESCRIPTION	QTE	REMARQUES
1	5A8-15570-00	EMBRAYAGE DE DEMARREUR	1	
2	93410-13004	CIRCLIP, type s	1	
3	4X7-15521-00	AXE 1	1	
4	5A3-15524-00	PIGNON DE DEMARREUR (23DTS.)	1	
5	4X7-15512-00	PIGNON, intermediaire1 (35DTS)	1	
6	5A8-15517-00	PIGNON INTERMEDIAIRE 2 (27DTS)	1	
7	90387-172E5	COLLERETTE	2	
8	90501-15636	RESSORT, compression	1	
9	90387-170E5	COLLERETTE	1	
10	5A8-15550-00	LEVIER COMPLET	1	
11	93102-10247	JOINT SPY	1	
12	5A8-15542-00	COLLERETTE 2	1	
13	90151-06013	VIS, tête noyée	1	
14	5A8-15576-00	LEVIER	1	
15	90508-26494	RESSORT, torsion	1	
16	90149-08166	VIS	1	
17	5A8-15568-00	JOINT	1	
18	90179-06337	ECROU	2	

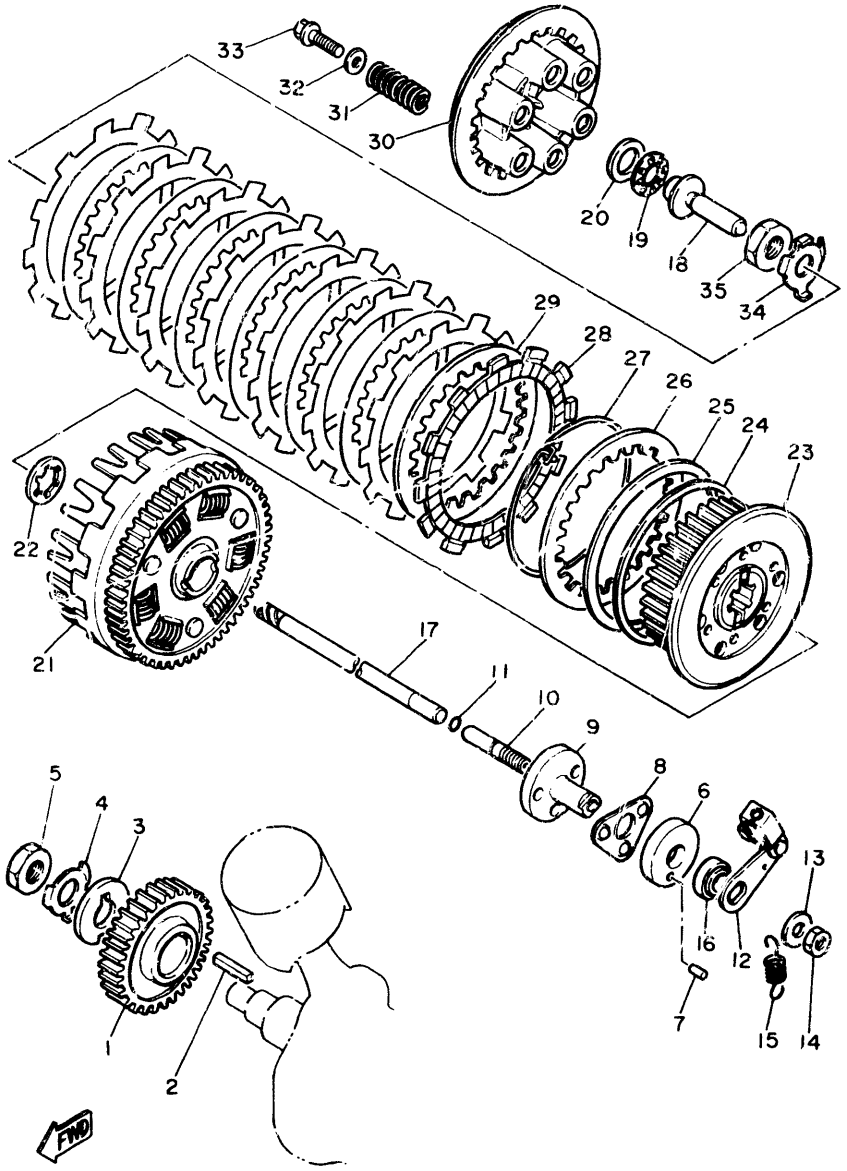

5E3171-1160

FIG. 16 EMBRAYAGE

NO. REF.	NO.PIECES	DESCRIPTION	QT.	REMARQUES
1	4X7-16111-00	PIGNON D'ENTRAINEMT PRIMAIRE47	1	
2	90282-07042	CLAVETTE, droite	1	
3	90214-20022	RONDELLE, à griffes	1	
4	90215-20182	RONDELLE-FREIN	1	
5	90170-20274	ECROU	1	
6	2H7-16396-00	LOGEMENT, vis de débrayage	1	
7	93606-07082	GOUJON	1	
8	2H7-16395-01	BUTEE DE BILLE	1	
9	2H7-16341-00	VIS, débrayage	1	
10	2H7-16343-00	VIS, réglage	1	
11	93210-48364	JOINT TORIQUE	1	
12	4X7-16340-00	LEVIER DE DEBRAYAGE	1	
13	92901-08200	RONDELLE, Plate	1	
14	95301-08700	ECROU	1	
15	90506-10069	RESSORT, tension	1	
16	93104-14059	JOINT SPY	1	
17	4X7-16357-00	TIGE DE DEBRAYAGE	1	
18	4X7-16356-00	TIGE DE DEBRAYAGE	1	
19	93340-21505	ROULEMENT	1	
20	90201-151A7	RONDELLE, Plate	1	
21	4X7-16150-00	CLOCHE D'EMBRAYAGE CPLTE(78DTS)	1	
22	3V1-16154-00	PLAQUE, butée 1	1	
23	4X7-16371-00	MOYEU D'EMBRAYAGE	1	
24	4X7-16384-00	SIEGE	1	
25	4X7-16383-01	RESSORT DE MOYEU D'EMBRAYAGE	1	
26	4X7-16324-00	DISQUE 1, embrayage	1	
27	4X7-16385-00	BAGUE DE MOYEU D'EMBRAYAGE	1	
28	4X7-16321-00	DISQUE, friction	8	

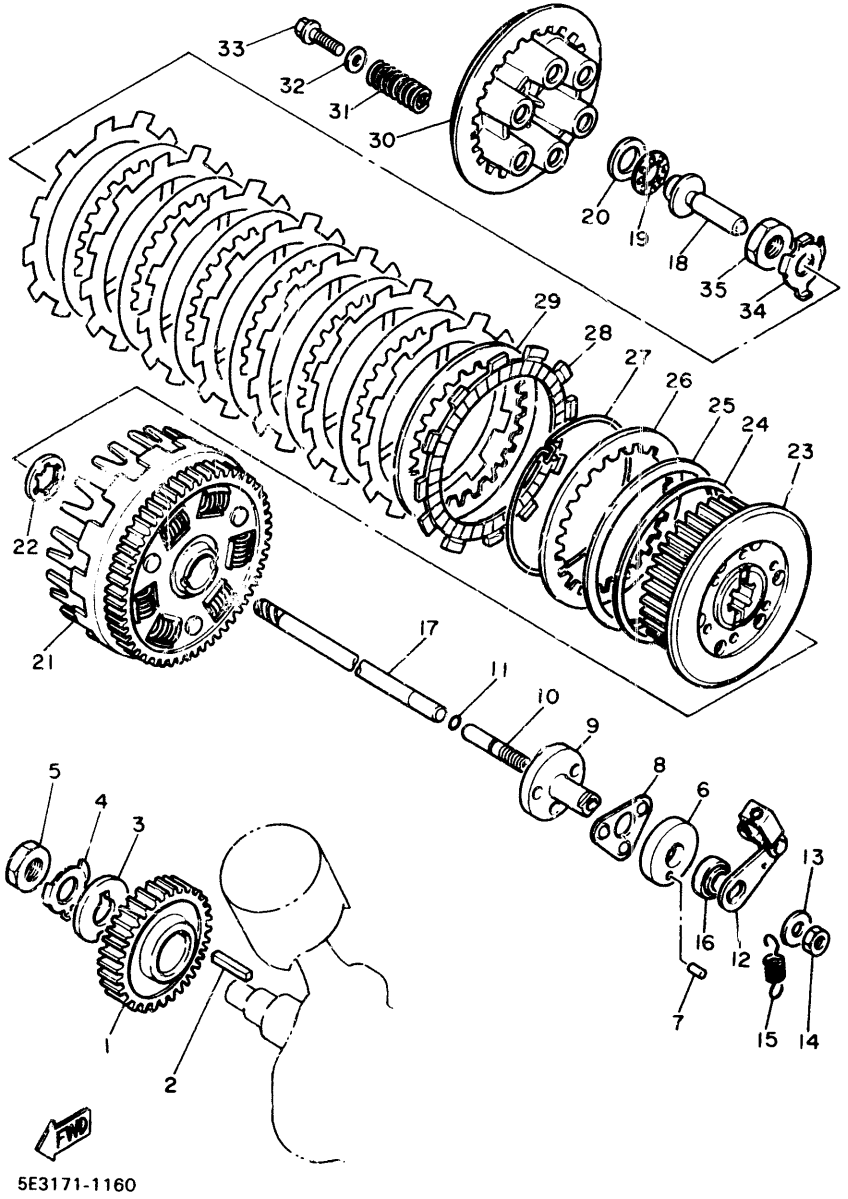

FIG. 16 EMBRAYAGE

NO. REF.	NO. PIECES	DESCRIPTION	QTE	REMARQUES
29	4X7-16325-00	DISQUE 2, embrayage	7	
30	4X7-16351-00	DISQUE 1, Pression	1	
31	90501-23391	RESSORT, comPression	6	
32	90201-061A5	RONDELLE, Plate	6	
33	95821-06025	BOULON, à collerette	6	
34	90015-20170	RONDELLE-FREIN	1	
35	90170-20257	ECROU	1	

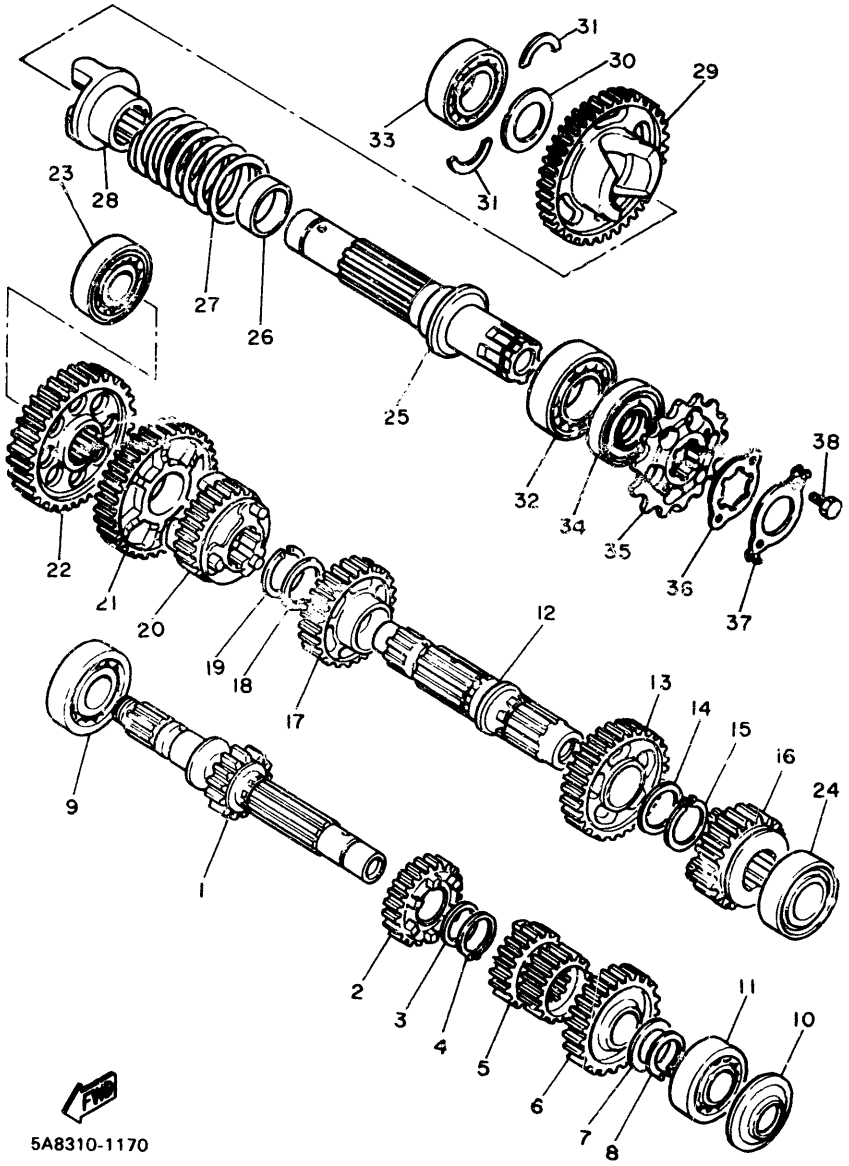

FIG. 17 TRANSMISSION

NO. REF.	NO.PIECES	DESCRIPTION	QTE	REMARQUES
1	4X7-17411-00	ARBRE, Primaire (17 DTS.)	1	
2	4X7-17141-00	4EME PIGNON PRIMAIRE 31DTS.	1	
3	90209-22191	RONDELLE	1	
4	93410-25010	CIRCLIP, type s	1	
5	4X7-1712[illegible]-00	2EME/3EME PIGNON PRIMAIRE24/28	1	
6	4X7-17151-01	5EME PIGNON PRIMAIRE (33DTS.)	1	
7	90201-20276	RONDELLE, Plate	1	
8	93410-20009	CIRCLIP, type s	1	
9	93306-30525	ROULEMENT (B6305)	1	
10	93104-20068	JOINT SPY	1	
11	93306-30424	ROULEMENT (B6304A3)	1	
12	4X7-17402-00	ARBRE SECONDAIRE	1	
13	4X7-17221-00	2EME PIGNON SECONDAIRE(40DTS.)	1	
14	90209-27192	RONDELLE	1	
15	93440-30077	CIRCLIP	1	
16	4X7-17251-00	5EME PIGNON SECONDAIRE(30DTS.)	1	
17	4X7-17231-00	3EME PIGNON SECONDAIRE(36DTS.)	1	
18	90209-27192	RONDELLE	1	
19	93440-30077	CIRCLIP	1	
20	4X7-17241-00	4EME PIGNON SECONDAIRE(32DTS.)	1	
21	4X7-1[illegible]211-00	1EME PIGNON SECONDAIRE(40DTS.)	1	
22	5A8-17582-00	PIGNON INTERMED. D'ENTRAINEMT.	1	
23	93306-20401	ROULEMENT (B6204)	1	
24	93306-20550	ROULEMENT (B6205DU8)	1	
25	5A8-17431-01	ARBRE, intermédiaire	1	
26	90387-296E0	COLLERETTE	1	
27	90501-75638	RESSORT, compression	1	
28	5A8-17527-00	CAME, d'entraînement	1	

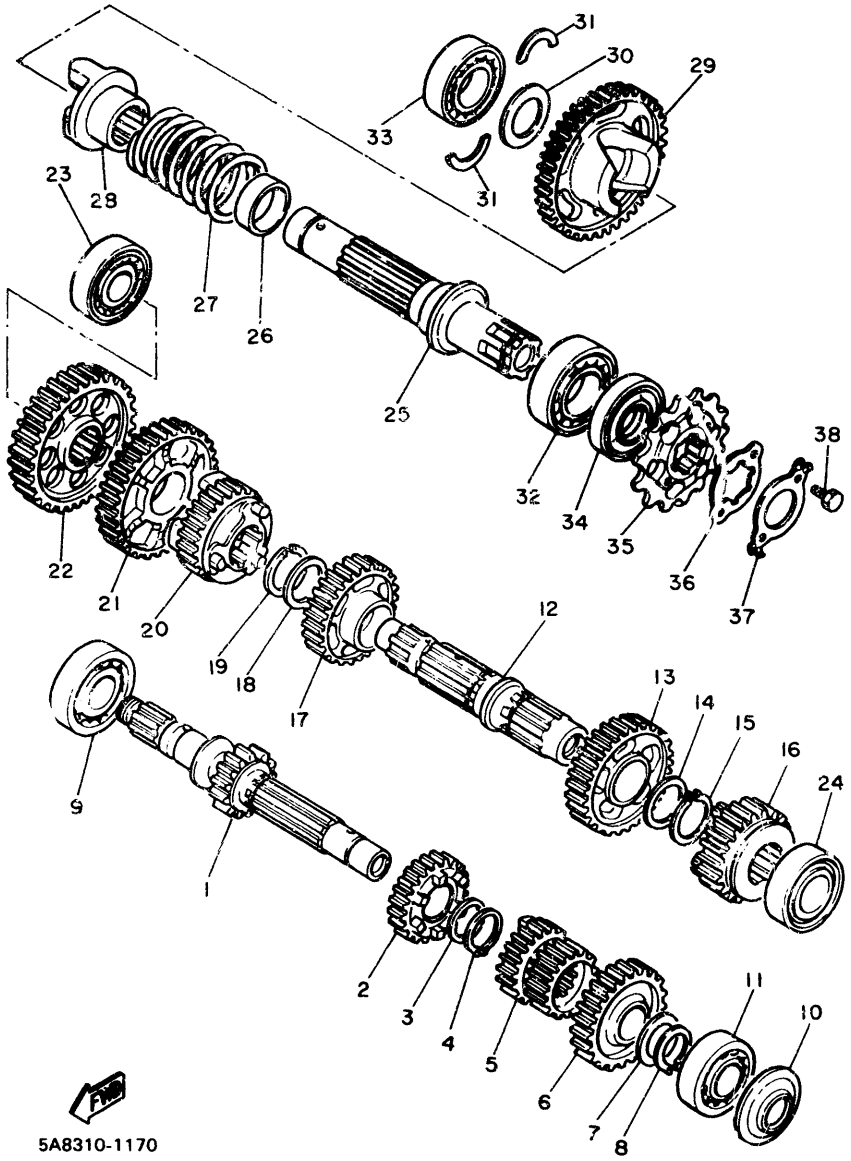

FIG. 17 TRANSMISSION

NO. REF.	NO.PIECES	DESCRIPTION	QTE	REMARQUES
29	5A8-17583-01	PIGNON INTERMED D'ENTRAINEMT.	1	
30	170-16154-02	PLAQUE, butée 1	1	
31	5A8-17529-00	RONDELLE, butée	2	
32	93306-30610	ROULEMENT	1	
33	93306-20550	ROULEMENT (B6205DU8)	1	
34	93102-30237	JOINT SPY	1	
35	5A8-17461-60	PIGNON SORTIE DE B.V. (16D)	1	
36	5A8-17456-00	SUPPORT DE PIGNON S.B.V.	1	
37	90215-30191	RONDELLE-FREIN	1	
38	97322-06016	BOULON	2	

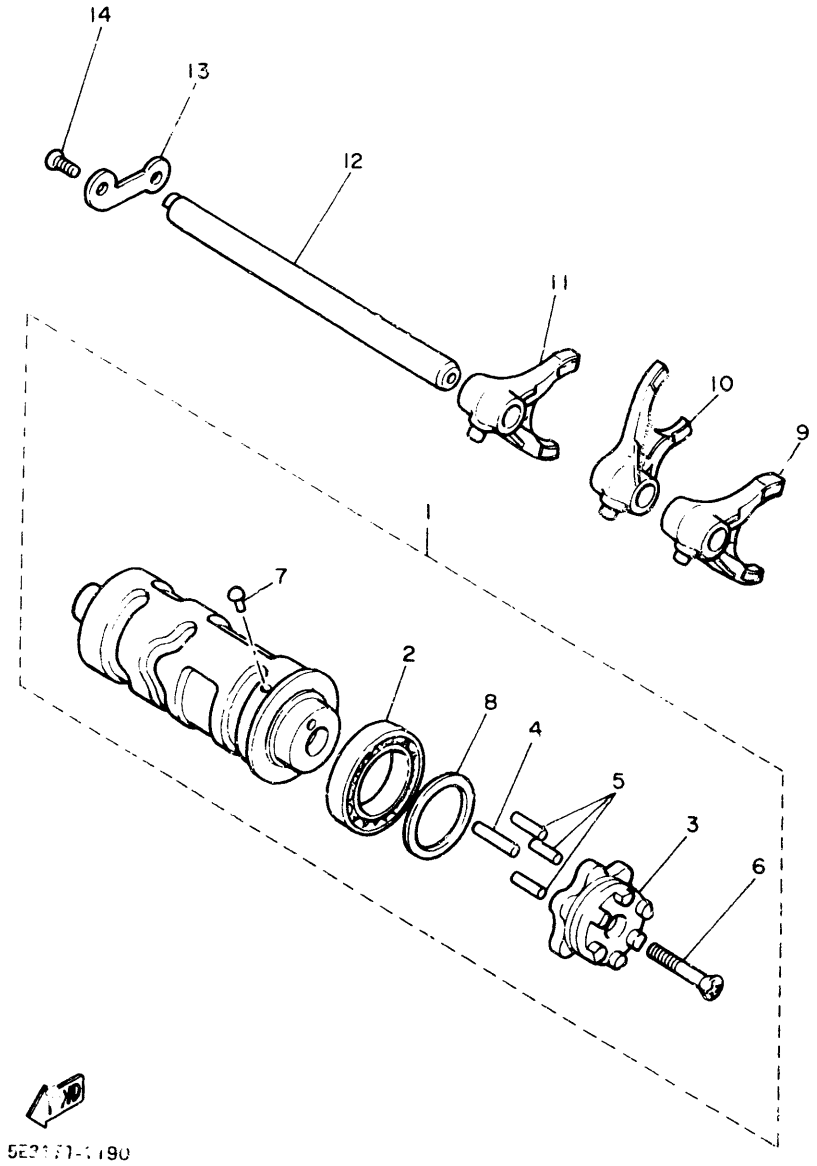

5E2171-1190

FIG. 18 BARILLET.FOURCHETTE

NO. REF.	NO.PIECES	DESCRIPTION	QTE	REMARQUES
1	4X7-18540-01	BARILLET COMPLET	1	
2	93306-90602	.ROULEMENT	1	
3	4G0-18185-01	.SEGMENT	1	
4	93604-20156	.GOUJON	1	
5	93604-16092	.GOUJON	3	
6	98701-05035	.VIS, tête Plate	1	
7	136-18542-00	.CONTACTEUR DE POINT-MORT	1	
8	90201-30297	.RONDELLE, Plate	1	
9	4X7-18511-00	FOURCHETTE 4	1	
10	4X7-18512-00	FOURCHETTE 2	1	
11	4X7-18513-00	FOURCHETTE 3	1	
12	4X7-18531-00	BARRE 1, guide de fourchette	1	
13	4X7-18536-00	BUTEE, barre de fourchette	1	
14	92701-06015	VIS, tête Plate	2	

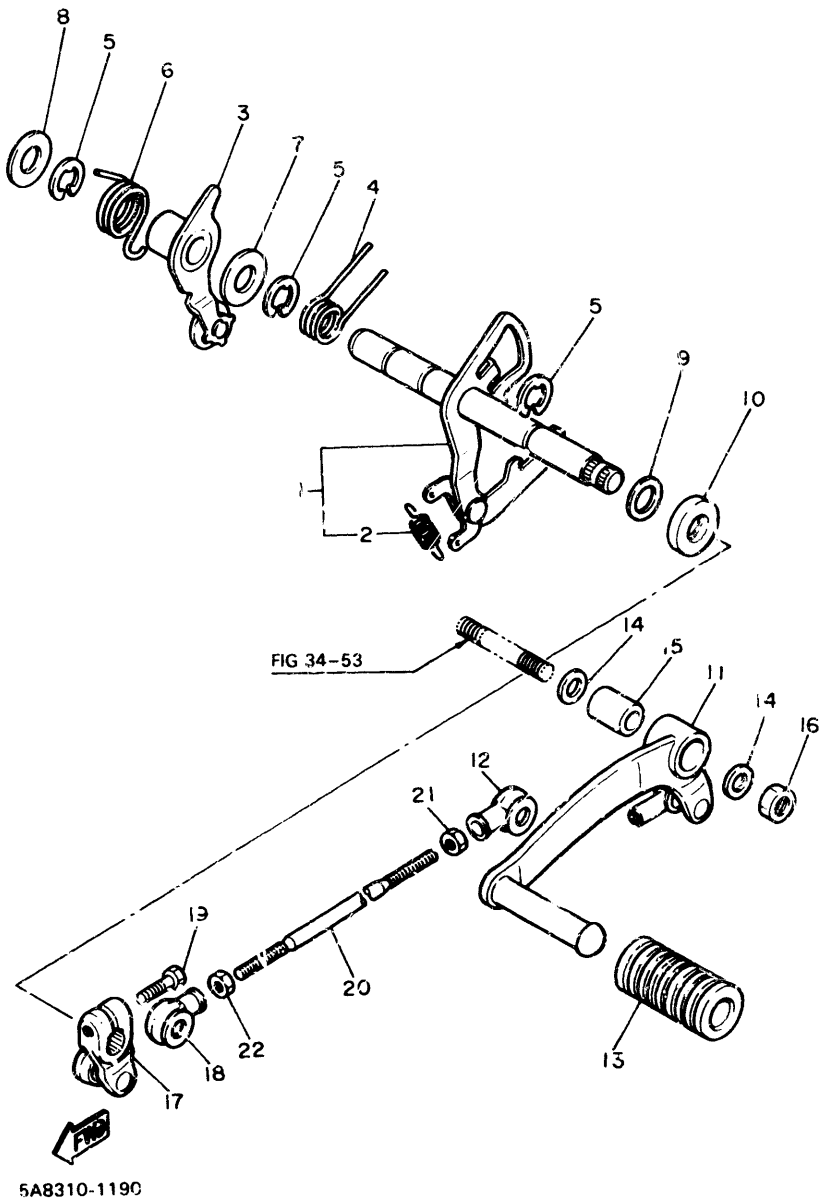

FIG. 19 AXE DE SELECT. PEDALE

NO. REF.	NO.PIECES	DESCRIPTION	QTE	REMARQUES
1	4X7-18120-00	LEVIER DE SELECTEUR	1	
2	90506-08227	.RESSORT, tension	1	
3	4X7-18140-00	LEVIER DE BUTEE	1	
4	90508-32449	RESSORT, torsion	1	
5	93430-10016	CIRCLIP, type e	3	
6	90508-29491	RESSORT, torsion	1	
7	90201-12588	RONDELLE, Plate	1	
8	90201-12588	RONDELLE, Plate	1	
9	90201-12166	RONDELLE, Plate	1	
10	93102-12106	JOINT SPY	1	
11	5A8-18111-00	PEDALE, sélecteur	1	
12	2H9-18154-00	COUVERCLE, anti Poussière	1	
13	132-18113-01	GARNITURE, Pédale de sélecteur	1	
14	92901-10200	RONDELLE, Plate	2	
15	90387-102E9	COLLERETTE	1	
16	95311-10700	ECROU	1	
17	5A8-18112-00	BRAS, sélecteur	1	
18	2H9-18154-00	COUVERCLE, anti Poussière	1	
19	97321-06020	BOULON	1	
20	5A8-18115-00	BIELLETTE, sélecteur	1	
21	90170-06228	ECROU	1	
22	95303-06700	ECROU	1	

TABLE DES MATIERES

MOTEUR

Culasse ..... B2 ~ B3
Cylindre B4
Vilebrequin · Piston ..... B5 ~ B6
Arbre à Cames · Chaîne B7
Soupape B8
Pompe à Huile B9
Filtre à Huile B10
Admission ..... B11 ~ B12
Carburateur ..... B13 ~ B14
Echappement ..... B15 ~ C2
Carter C3
Couvercle de Carter ..... C4 ~ C5
Génératrice C. A. C6
Démarreur Electrique C7
Embrayage de Demar C8
Embrayage ..... C9 ~ C10
Transmission ..... C11 ~ C12
Barillet · Fourchette C13
Axe de Select · Pédale C14

CHASSIS

Cadre ..... C15 ~ D2
Garde Boue · Porte-bagages D3
COUV Latéral · Outil ..... D4 ~ D5
Bras Arrière D6
Suspension · Arrière D7
Fourche Avant ..... D8 ~ D9
Direction ..... D10 ~ D11
Réservoir à Carbur ..... D12 ~ D13
Selle ..... D14 ~ D15
Roue Avant E2
Etrier de Frein AV E3
Roue Arrière ..... E4 ~ E5
Guidon · Câble E6
Maître-cylindre AV E7
Support · Repose-pied ..... E8 ~ E9
Clignotant E10
IND de VIT · Compte-tours ..... E11 ~ E12
Phare E13
Feu Arrière E14
Part ELEC (Allumage) ..... E15 ~ F2
Part ELEC (Commutat) F3
Commutateur et Levier F4

INDEX

INDEX NUMERIQUE ..... M1 ~ M4
INDEX DE NOMENCLATURE ..... M9 ~ M16

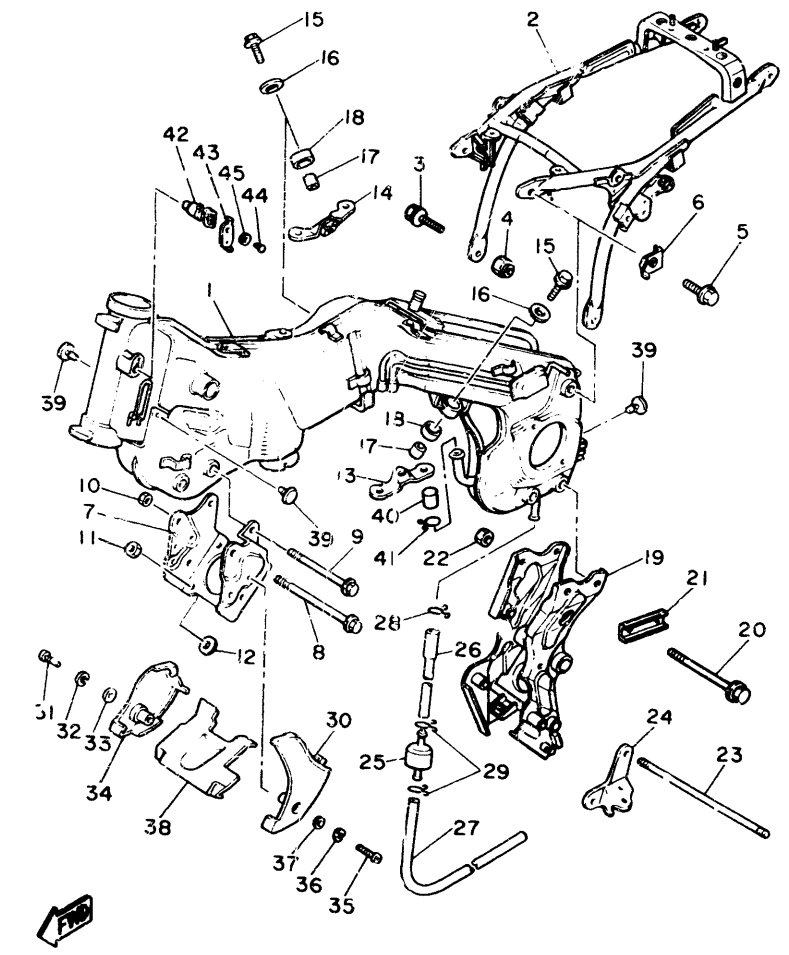

5A8351-1200

FIG. 20 CADRE

NO. REF.	NO.PIECES	DESCRIPTION	QTE	REMARQUES
1	5A8-21110-00-33	CADRE COMP.	1	yamaha black
2	5A8-21190-01-33	FIXATION	1	yamaha black
3	95811-10035	BOULON, à collerette	2	
4	90185-10035	ECROU, auto-blocant	2	
5	90101-10524	BOULON	2	
6	90215-10192	RONDELLE-FREIN	2	
7	4X7-21317-00	SUPPORT 4, moteur	1	
8	90105-10183	BOULON, avec rondelle	1	
9	90105-10105	BOULON, avec rondelle	1	
10	90179-10247	ECROU	2	
11	90179-12248	ECROU	4	
12	90201-125A3	RONDELLE, Plate	4	
13	4X7-21315-00	SUPPORT 2, moteur	1	
14	4X7-21316-00	SUPPORT 3, moteur	1	
15	90105-10186	BOULON, avec rondelle	2	
16	90201-104A7	RONDELLE, Plate	2	
17	90387-100E2	COLLERETTE	2	
18	4X7-21485-00	AMORTISSEUR, caoutchouc 1	2	
19	5A8-21430-00	CHAPEAU	1	
20	90101-10074	BOULON	2	
21	4X7-21491-00	RONDELLE-FREIN	1	
22	90179-10247	ECROU	2	
23	90116-10352	GOUJON	1	
24	5E4-21458-00	SUPPORT, de béquille latérale	1	
25	4X7-2149Y-00	FILTRE COMPLET	1	
26	90445-11545	DURITE	1	
27	90445-11452	DURITE	1	
28	90467-13042	JONC	1	

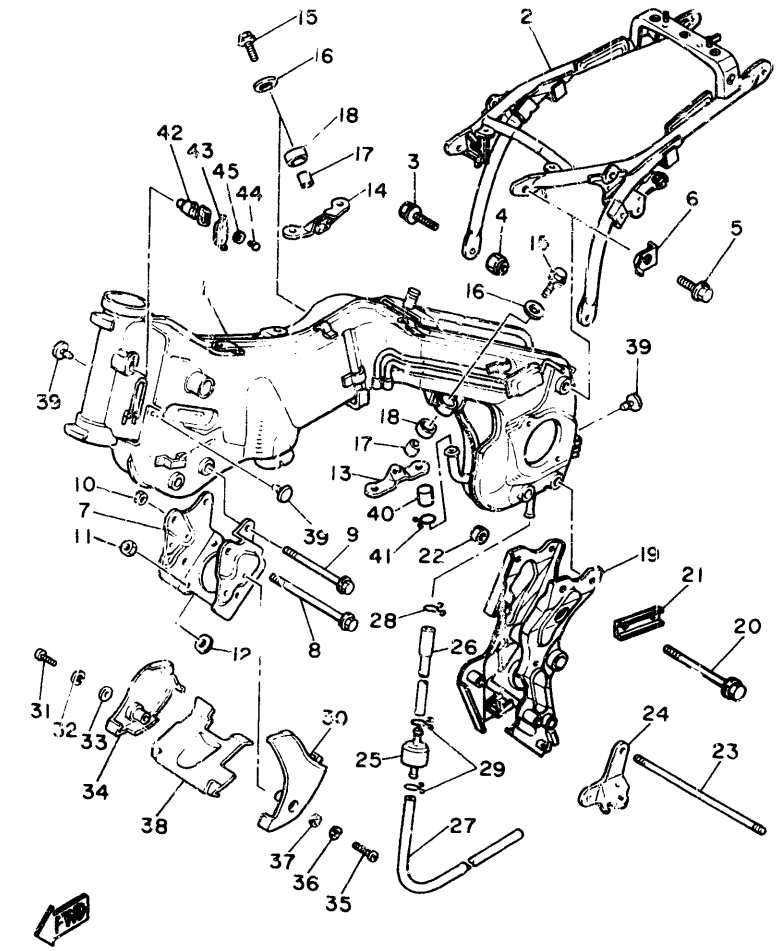

5A8351-1200

FIG. 20 CADRE

NO. REF.	NO. PIECES	DESCRIPTION	QTE	REMARQUES
29	90467-11010	JONC	2	
30	5A8-2137W-00-L2	PLAQUE, à air 1	1	UR competition green metallic
	5A8-2137W-00-20	PLAQUE, à air 1	1	UR crystal silver
	5A8-2137W-00-8J	PLAQUE, à air 1	1	UR legato maroon
31	92506-06025	VIS, tête tronconique	1	
32	92906-06100	RONDELLE, Grower	1	
33	92906-06600	RONDELLE, Plate	1	
34	5A8-2137X-00-L2	PLAQUE, à air 2	1	UR competition green metallic
	5A8-2137X-00-20	PLAQUE, à air 2	1	UR crystal silver
	5A8-2137X-00-8J	PLAQUE, à air 2	1	UR legato maroon
35	92506-06050	VIS, tête tronconique	1	
36	92906-06100	RONDELLE, Grower	1	
37	92906-06600	RONDELLE, Plate	1	
38	5A8-2137Y-00-L2	GUIDE A AIR	1	UR competition green metallic
	5A8-2137Y-00-20	GUIDE A AIR	1	UR crystal silver
	5A8-2137Y-00-8J	GUIDE A AIR	1	UR legato maroon
39	90338-07043	PLOT	3	
40	5A8-21399-00	COUVERCLE DE BOITE A OUTILS	1	
41	90467-14015	JONC	1	
42	*	CORPS, clé guidon	1	LM
43	134-23484-10	COUVERCLE D'ANTIVOL	1	
44	90269-04003	RIVET	1	
45	90208-04029	RONDELLE, Grower conique	1	

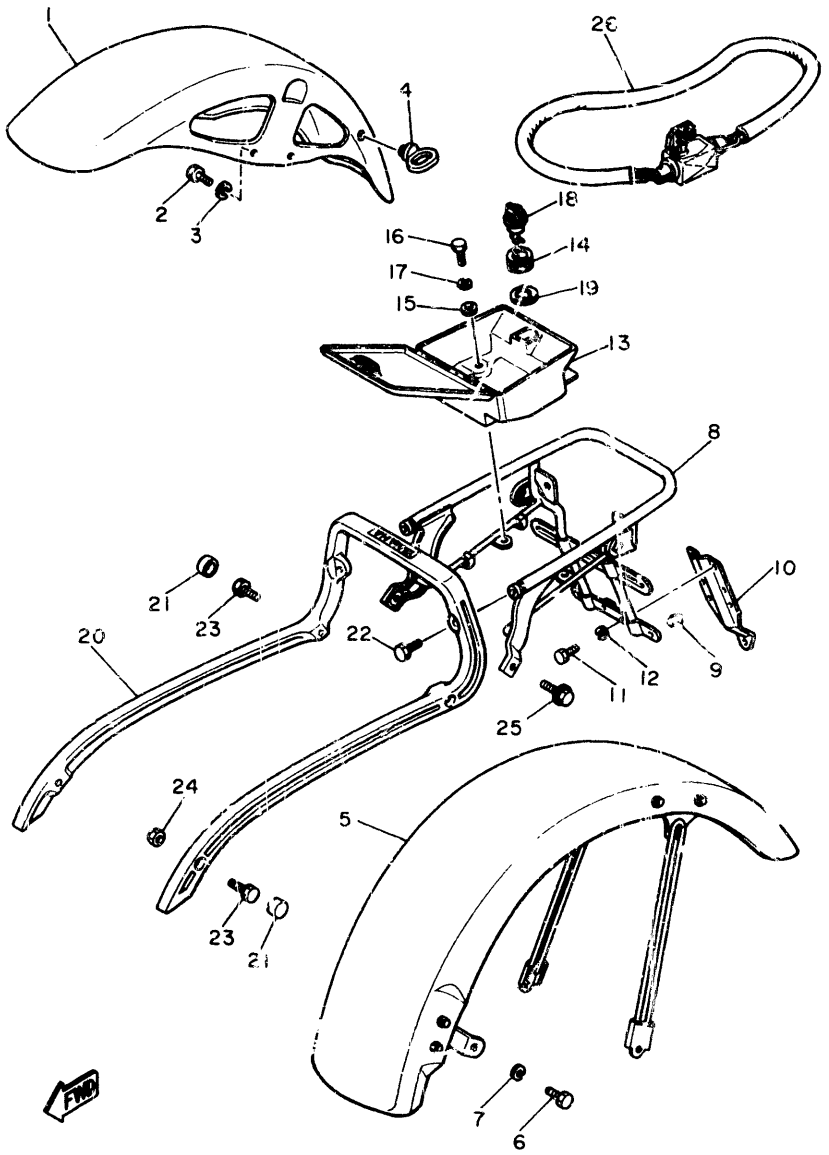

5A8310-1210

FIG. 21 GARDE BOUE.PORTE-BAGAGES

NO. REF.	NO.PIECES	DESCRIPTION	QTE	REMARQUES
1	5A8-21510-00-93	GARDE BOUE AV	1	chrome-Plated
2	97301-08020	BOULON	4	
3	92901-08100	RONDELLE, Grower	4	
4	1A0-21519-00	SUPPORT DE CABLE	1	
5	5A8-21610-00-98	GARDE BOUE AR	1	low Gloss black
6	97301-08016	BOULON	4	
7	92901-08100	RONDELLE, Grower	4	
8	5A8-24810-01-93	PORTE-BAGAGES	1	chroma-P ated
9	5A8-21639-00	AMORTISSEUR 2	2	
10	5A8-21641-00	SUPORT DE RENFORCEMENT	1	
11	97306-06012	BOULON	2	
12	92906-06100	RONDELLE, Grower	2	
13	5A8-21248-00	BOITE	1	
14	90480-24186	RONDELLE CAOUTCHOUC	1	
15	90201-06059	RONDELLE, Plate	2	
16	97306-06016	BOULON	2	
17	92906-06100	RONDELLE, Grower	2	
18	5A8-21708-00	ANTIVOL DE CACHE LATERALE	1	
19	90201-225A4	RONDELLE, Plate	1	
20	5A8-21645-00	SUPPORT, arrière	1	
21	341-23469-00	CACHE, boulon	4	
22	91316-08016	BOULON	2	
23	91316-08040	BOULON	4	
24	90179-08246	ECROU	2	
25	95821-08020	BOULON, à collerette	2	
26	4X7-W2171-00	ANTIVOL DE CHAINE	1	

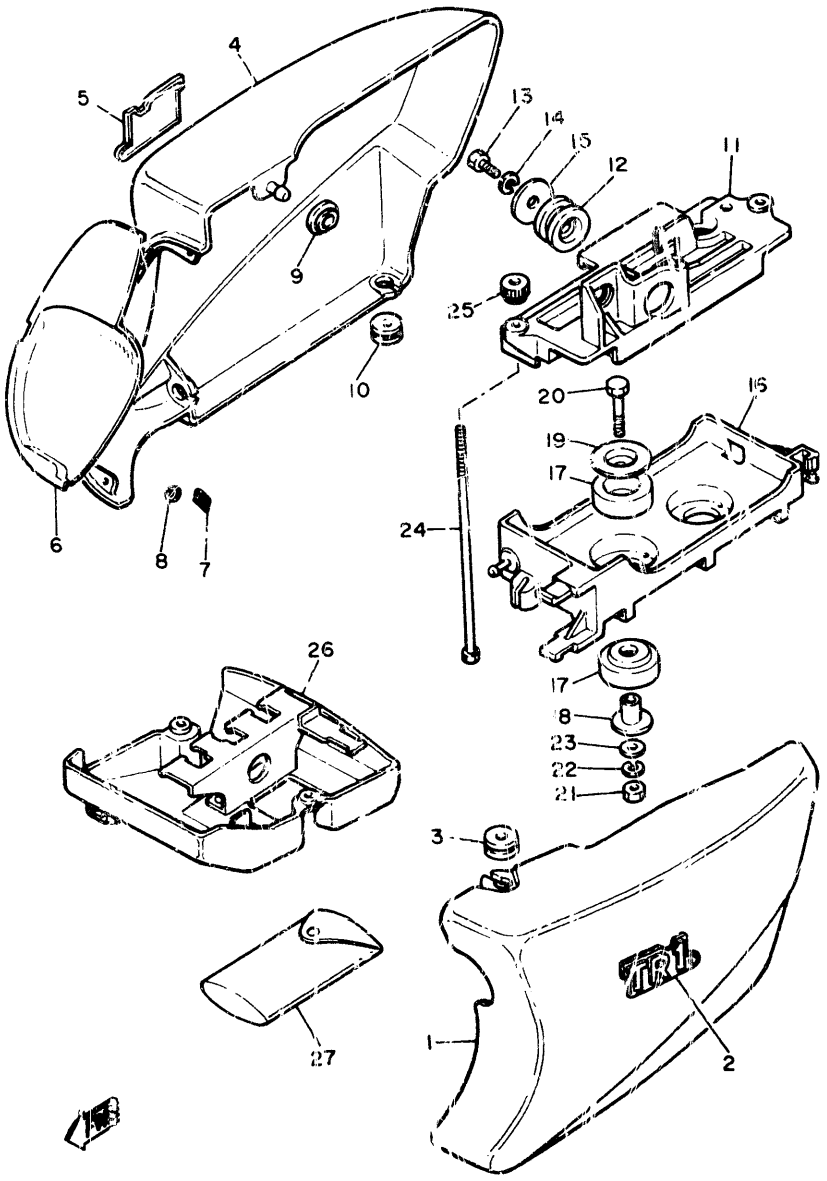

FIG. 22 COUV LATERAL. OUTIL

NO. REF.	NO.PIECES	DESCRIPTION	QTE	REMARQUES
1	5A8-21711-01-L2	CACHE LATERALE 1	1	UR competition green metallic
	5A8-21711-01-20	CACHE LATERALE 1	1	UR crystal silver
	5A8-21711-01-8J	CACHE LATERALE 1	1	UR legato maroon
2	5A8-21786-00	EMBLEME 6	1	
3	90480-12053	RONDELLE CAOUTCHOUC	3	
4	5A8-21721-01-L2	CACHE LATERALE 2	1	UR competition green metallic
	5A8-21721-01-20	CACHE LATERALE 2	1	UR crystal silver
	5A8-21721-01-8J	CACHE LATERALE 2	1	UR legato maroon
5	5A8-21786-00	EMBLEME 6	1	
6	5A8-21731-00	CACHE LATERALE	1	
7	90189-04005	ECROU, ressort	2	
8	90202-04003	RONDELLE, Plate	2	
9	90480-01141	RONDELLE CAOUTCHOUC	1	
10	90480-12053	RONDELLE CAOUTCHOUC	2	
11	5A8-2177G-00	BOITIER COMPLET	1	
12	2H7-21747-00	AMORTISSEUR	1	
13	97302-06012	BOULON	1	
14	92902-06100	RONDELLE, Grower	1	
15	90201-065A1	RONDELLE, Plate	1	
16	5A8-21171-00	BOITIER A OUTILS	1	
17	2H7-21746-00	SILENT-BLOC DE BOITIER A BATT	4	
18	90387-06763	COLLERETTE	2	
19	90209-07170	RONDELLE	2	
20	97301-06040	BOULON	2	
21	95302-06600	ECROU	2	
22	92902-06100	RONDELLE, Grower	2	
23	92902-06600	RONDELLE	2	
24	90101-05496	BOULON	2	

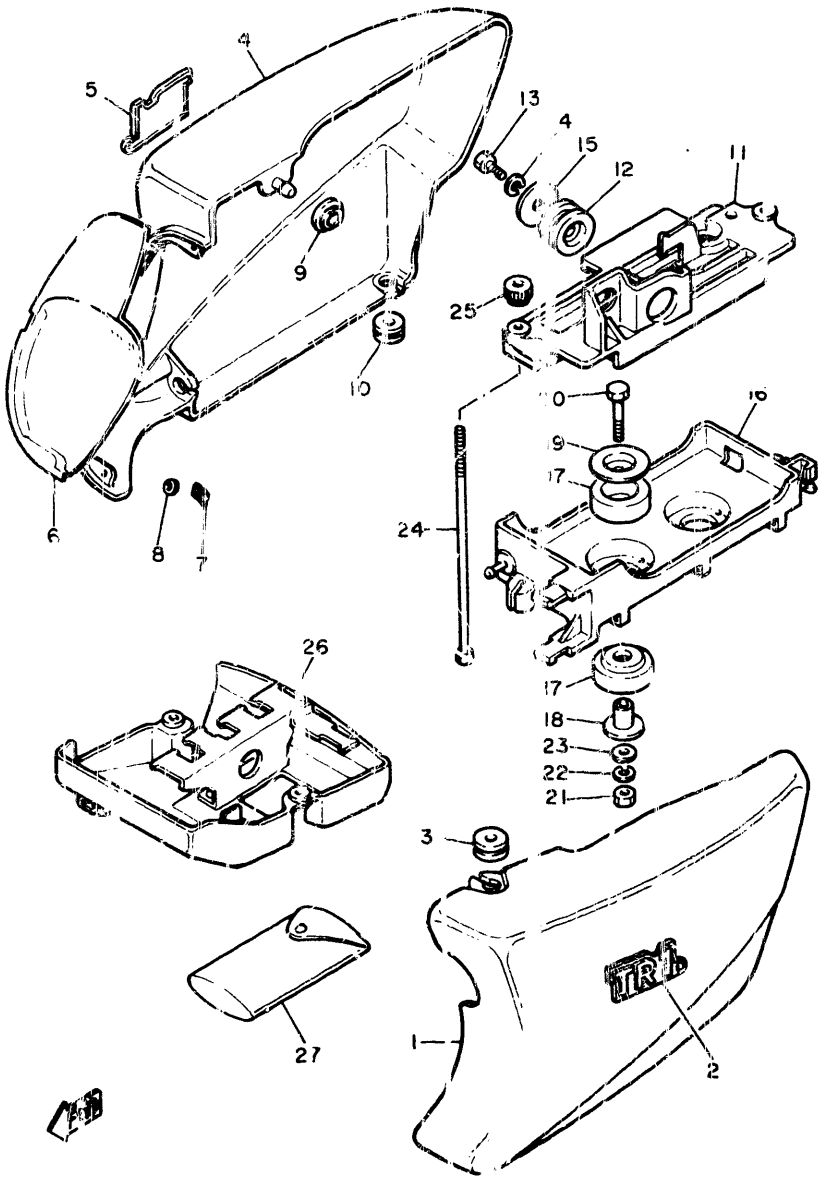

FIG. 22 COUV LATERAL. OUTIL

NO. REF.	NO. PIECES	DESCRIPTION	QTE	REMARQUES
25	90179-05322	ECROU	2	
26	5A8-W212 -00	PLAQUE	1	
27	5A8-28100-10	TROUSSE A OUTILS	1	

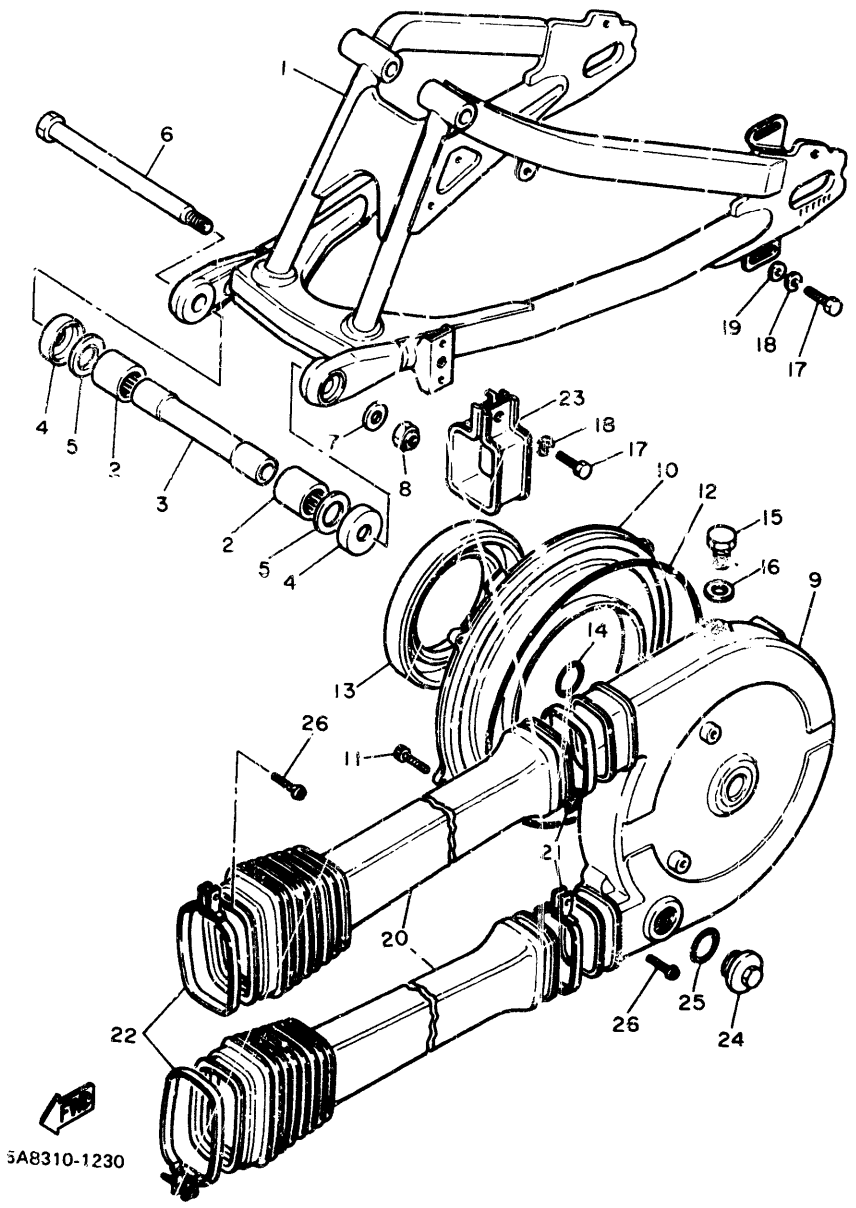

FIG. 23 BRAS ARRIERE

NO. REF.	NO.PIECES	DESCRIPTION	QTE	REMARQUES
1	5A8-22110-01-35	BRAS ARRIERE COMP.	1	silver
2	93320-32403	ROULEMENT	2	
3	4X7-22124-00	BAGUE	1	
4	4X7-22129-00	COUVERCLE, butée 2	2	
5	90201-244A8	RONDELLE, Plate (1.95T)	2	UN
	90201-244A9	RONDELLE, Plate (2.05T)	2	UN
	90201-245A0	RONDELLE, Plate (2.15T)	2	UN
6	5A8-22141-00	AXE, Pivot	1	
7	92901-16600	RONDELLE, Plate	1	
8	95601-16100	ECROU, u	1	
9	5A8-22311-00-98	CARTER, chaîne	1	low gloss black
10	5A8-22312-00-98	CARTER, chaîne 2	1	
11	91316-06018	BOULON	5	
12	93212-36469	JOINT TORIQUE	1	
13	93104-99069	JOINT SPY	1	
14	93210-26240	JOINT TORIQUE	1	
15	90340-14063	PLOT, fileté droit	1	
16	214-11198-01	JOINT	1	
17	97306-06016	BOULON	4	
18	92906-06100	RONDELLE, Grower	4	
19	90201-06059	RONDELLE, Plate	2	
20	5A8-22318-00	PROTECTEUR, chaîne	2	
21	90460-01177	BRIDE, de durite	2	
22	90460-01176	BRIDE, de durite	2	
23	5A8-22321-00	SUPPORT 1, carter de chaîne	2	
24	5A8-22334-00	BOULON 2, carter de chaîne	1	
25	93210-32172	JOINT TORIQUE	1	
26	98506-05025	VIS, tête tronconique	4	

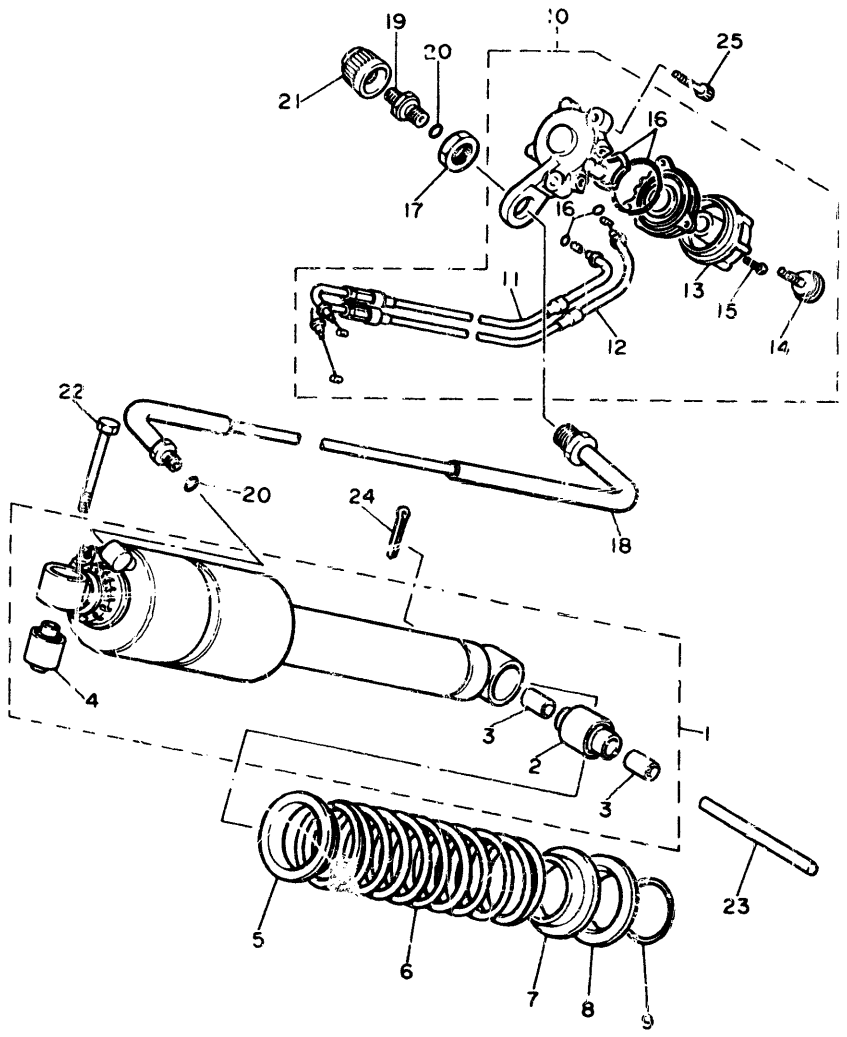

5A8310-1240

FIG. 24 SUSPENSION ARRIERE

NO. REF.	NO. PIECES	DESCRIPTION	QTE	REMARQUES
1	5A8-22201-00	AMORTISSEUR, arrière	1	
2	3R4-22226-00	•BAGUE, inférieure d'amortis	1	
3	90380-12051	•DOUILLE, solide	2	
4	1W1-22216-00	•BAGUE D'AMORTISSEUR AR	1	
5	4X7-22213-00	SIEGE, supérieur de ressort	1	
6	5A8-22212-00	RESSORT	1	
7	4X7-22224-00	GUIDE, ressort 2	1	
8	3Y1-22223-00	SIEGE INFERIEUR, ressort	1	
9	93440-48079	CIRCLIP	1	
10	5A8-22460-00	PANNEAU DE CONTROLE COMPLET	1	
11	5A8-22463-00	•CABLE 1, de contrôle	1	
12	5A8-22467-00	•CABLE 2, de contrôle	1	
13	4X7-22464-00	•BOUTON, de contrôle	1	
14	90157-06021	•VIS, tête tronconique	1	
15	98503-04010	•VIS, tête tronconique	3	
16	4X7-W0005-00	•JEU DE JOINTS TORIQUE	1	
17	90170-16278	ECROU	1	
18	5A8-22470-00	DURITE A AIR	1	
19	4X7-W2241-00	CLAPET COMPLET	1	
20	93210-08483	JOINT TORIQUE	2	
21	4X7-22498-00	CACHE DE REGLAGE	1	
22	90101-12498	BOULON	1	
23	93612-99168	GOUJON	1	
24	91401-40040	GOUPILLE, fendue	1	
25	91311-06016	BOULON	2	

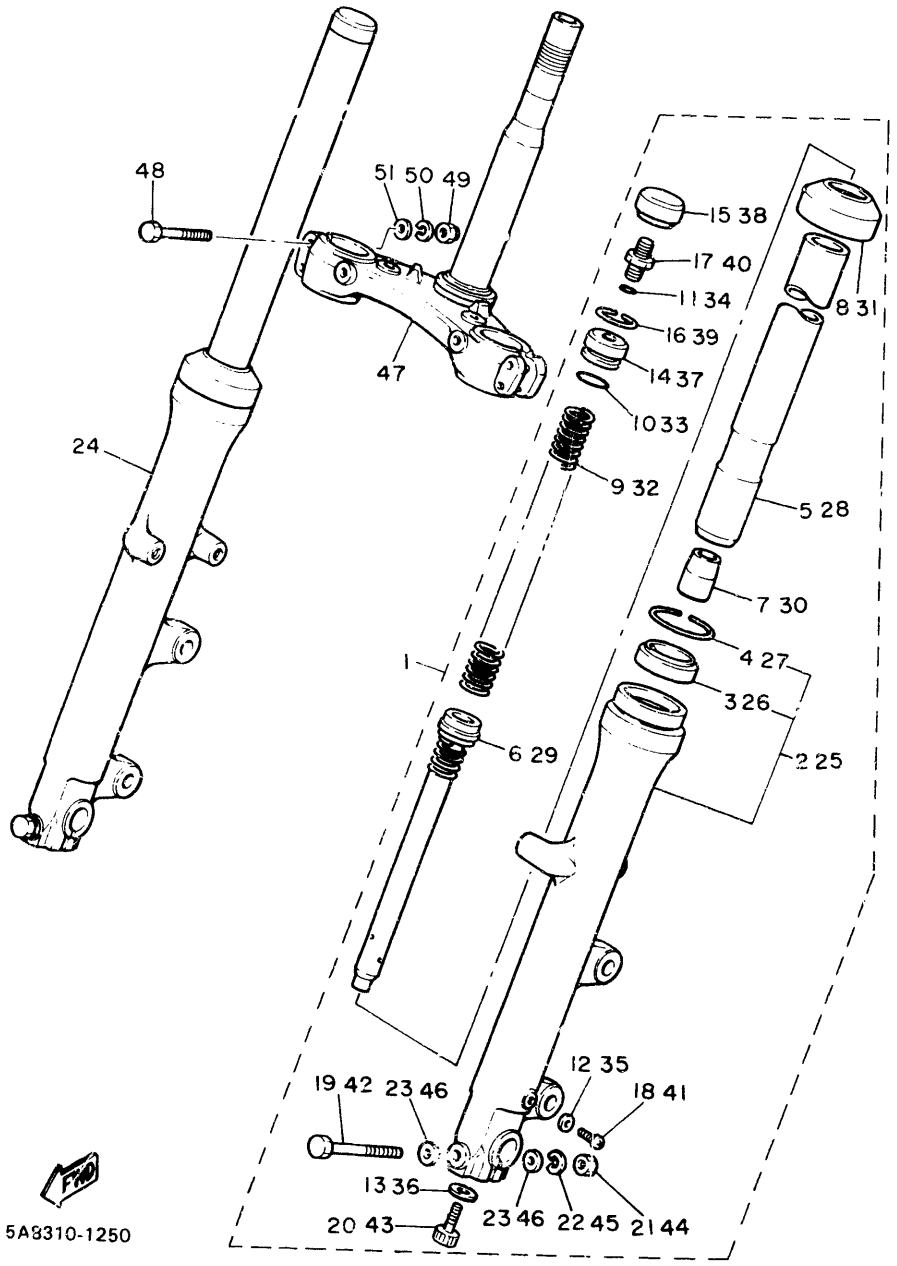

FIG. 25 FOURCHE AVANT

NO. REF.	NO. PIECES	DESCRIPTION	QTE	REMARQUES
1	5A8-23102-00	FOURCHE AVANT COMPLETE (G)	1	
2	5A8-23126-00	•BAS DE FOURCHE	1	
3	2H7-23145-00	••JOINT SPY	1	
4	3R4-23153-00	••JONC, arrêt	1	
5	5A8-23110-00	•TUBE DE FOURCHE NUE	1	
6	4K0-23170-00	•CYLINDRE DE FOURCHE AV	1	
7	5A8-23173-00	•BROCHE, conique	1	
8	3H5-23144-00	•JOINT, anti-Poussière	1	
9	5A8-23141-00	•RESSORT, fourche avant	1	
10	3J2-23114-00	•JOINT TORIQUE	1	
11	3J2-23147-00	•JOINT TORIQUE	1	
12	122-23129-00	•JOINT, Plot de vidange	1	
13	509-23158-L0	•JOINT	1	
14	3J2-23111-00	•BOULON, chapeau	1	
15	3J2-23168-00	•CHAPEAU DE FOURCHE AVANT	1	
16	3J2-23183-00	•CIRCLIP	1	
17	3J2-23190-C0	•CLAPET COMPLET	1	
18	122-23119-01	•PLOT, vidange	1	
19	4G0-23356-00	•BOULON 2	1	
20	278-23181-50	•BOULON, tête hexagonale creus	1	
21	95311-08600	•ECROU	1	
22	92901-08100	•RONDELLE, grower	1	
23	90201-08544	•RONDELLE, Plate	2	
24	5A8-23103-00	FOURCHE AVANT COMPLETE (D)	1	
25	5A8-23136-00	•BAS DE FOURCHE	1	
26	2H7-23145-00	••JOINT SPY	1	
27	3R4-23153-00	••JONC, arrêt	1	
28	5A8-23110-00	•TUBE DE FOURCHE NUE	1	

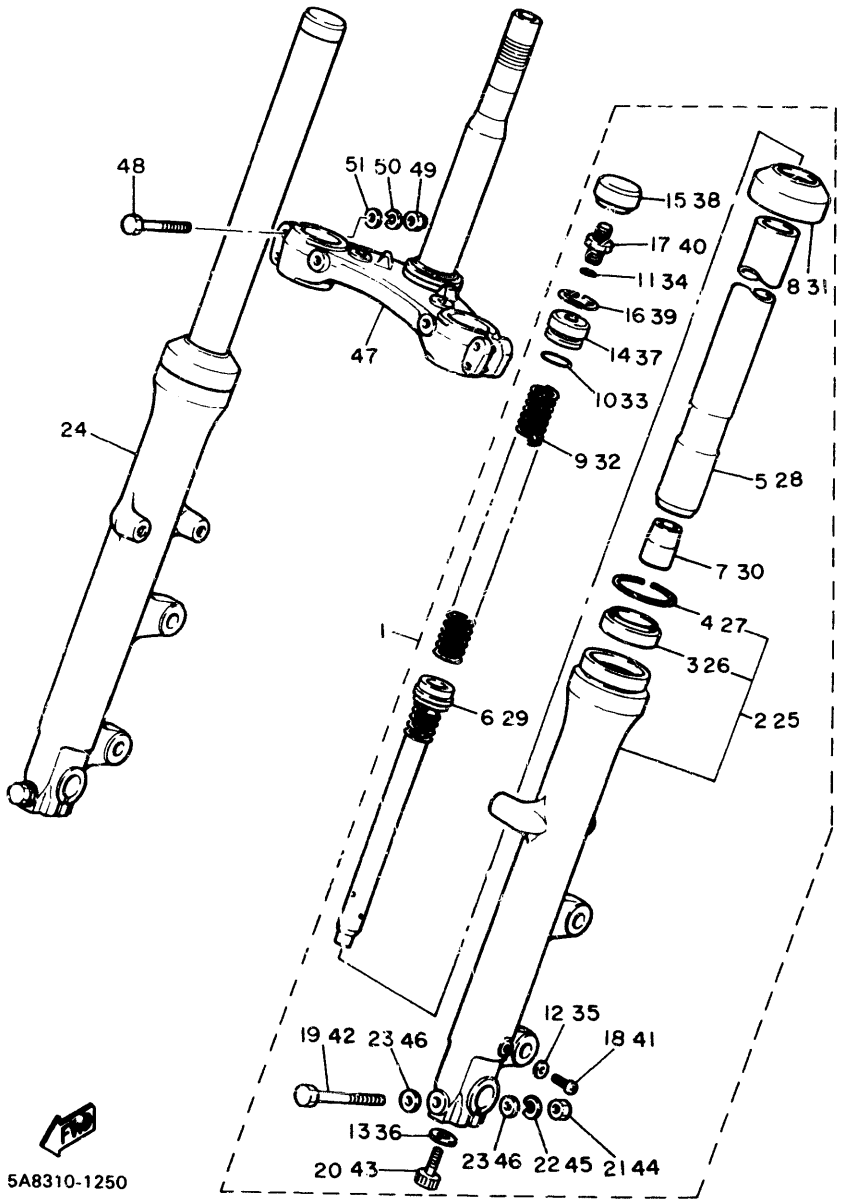

FIG. 25 FOURCHE AVANT

NO. REF.	NO. PIECE	DESCRIPTION	QTE	REMARQUES
29	4K0-23170-00	•CYLINDRE DE FOURCHE AV	1	
30	5A8-23173-00	•BROCHE, conique	1	
31	3H5-23144-00	•JOINT, anti-Poussière	1	
32	5A8-23141-00	•RESSORT, fourche avant	1	
33	3J2-23114-00	•JOINT TORIQUE	1	
34	3J2-23147-00	•JOINT TORIQUE	1	
35	122-23129-00	•JOINT, Plot de vidange	1	
36	509-23158-L0	•JOINT	1	
37	3J2-23111-00	•BOULON, chapeau	1	
38	3J2-23168-00	•CHAPEAU DE FOURCHE AVANT	1	
39	3J2-23183-00	•CIRCLIP	1	
40	3J2-23190-00	•CLAPET COMPLET	1	
41	122-23119-01	•PLOT, vidange	1	
42	4G0-23356-00	•BOULON 2	1	
43	278-23181-50	•BOULON, tête hexagonale creus	1	
44	95311-08600	•ECROU	1	
45	92901-08100	•RONDELLE, Grower	1	
46	90201-08544	•RONDELLE, Plate	2	
47	5A8-23340-00	TE DE FOURCHE INFERIEUR	1	
48	90109-08397	BOULON	4	
49	95303-08800	ECROU, borgne	4	
50	92901-08100	RONDELLE, Grower	4	
51	90201-08544	RONDELLE, Plate	4	

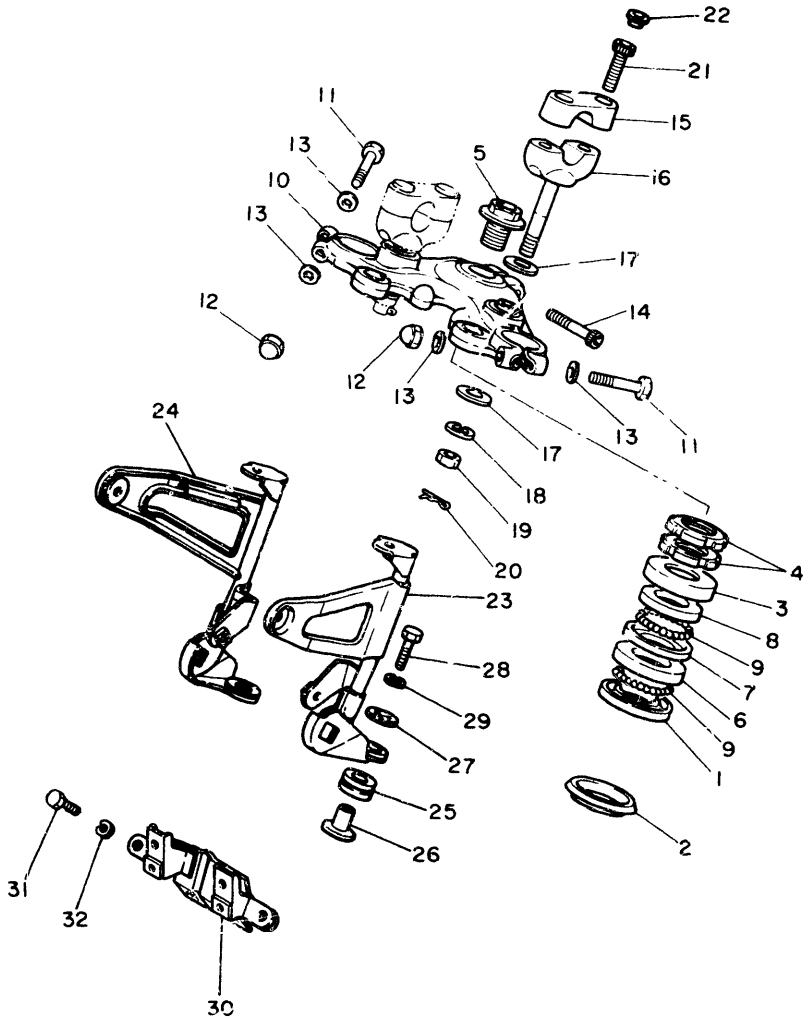

5A8310-1260

FIG. 26 DIRECTION

NO. REF.	NO.PIECES	DESCRIPTION	QTE	REMARQUES
1	256-23411-00	BAGUE 1, à billes	1	
2	164-23462-00	JOINT, direction	1	
3	4K0-23415-00	COUVERCLE, bague à billes 1	1	
4	4H3-23454-00	ECROU 2, fixation	2	
5	4H3-23451-00	BOULON 1, fixation	1	
6	256-23412-00	BAGUE 2, à billes	1	
7	256-23413-00	BAGUE 3, à billes	1	
8	256-23414-00	BAGUE 4, à billes	1	
9	93501-04011	BILLE	38	
10	5A8-W2341-00-98	TE DE FOURCHE SUPERIEUR	1	low gloss black
11	97326-08035	BOULON	2	
12	95300-08800	ECROU	2	
13	92906-08600	RONDELLE, Plate	4	
14	91316-08040	BOULON	1	
15	4H7-23441-00-98	SUPPORT, supérieur de guidon	2	low gloss black
16	3Y6-23442-00-98	SUPPORT, inférieur de guidon	2	low gloss black
17	90201-10141	RONDELLE, Plate	4	
18	92901-10100	RONDELLE, grower	2	
19	95301-10700	ECROU	2	
20	90468-12006	JONC	2	
21	91316-08030	BOULON	4	
22	341-23469-00	CACHE, boulon	4	
23	5A8-23121-00	COUVERCLE, supérieur 1	1	
24	5A8-23131-00	COUVERCLE, supérieur 2	1	
25	90480-14101	RONDELLE CAOUTCHOUC	2	
26	90387-06388	COLLERETTE	2	
27	90201-06552	RONDELLE, Plate	2	
28	97306-06025	BOULON	2	

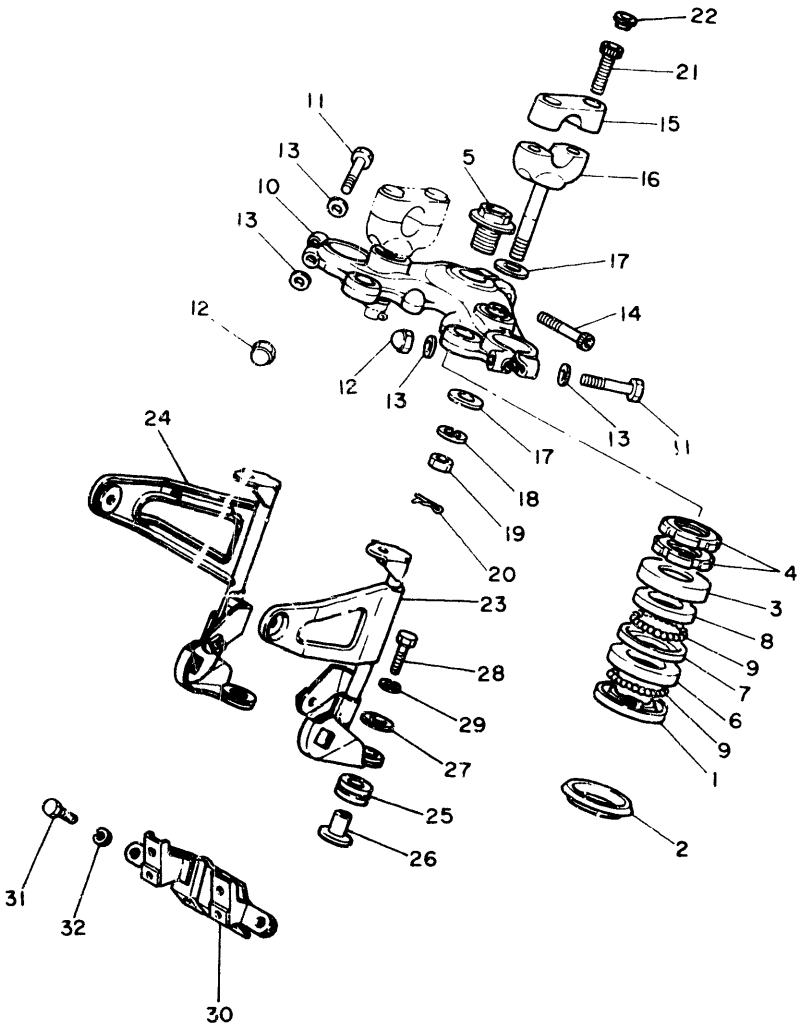

5A8310-1260

FIG. 26 DIRECTION

NO. REF.	NO.PIECES	DESCRIPTION	QTE	REMARQUES
29	92906-06100	RONDELLE, Grower	2	
30	5A8-23377-00	SUPPORT, avertisseur	1	
31	97306-08020	BOULON	2	
32	92906-08100	RONDELLE, Grower	2	

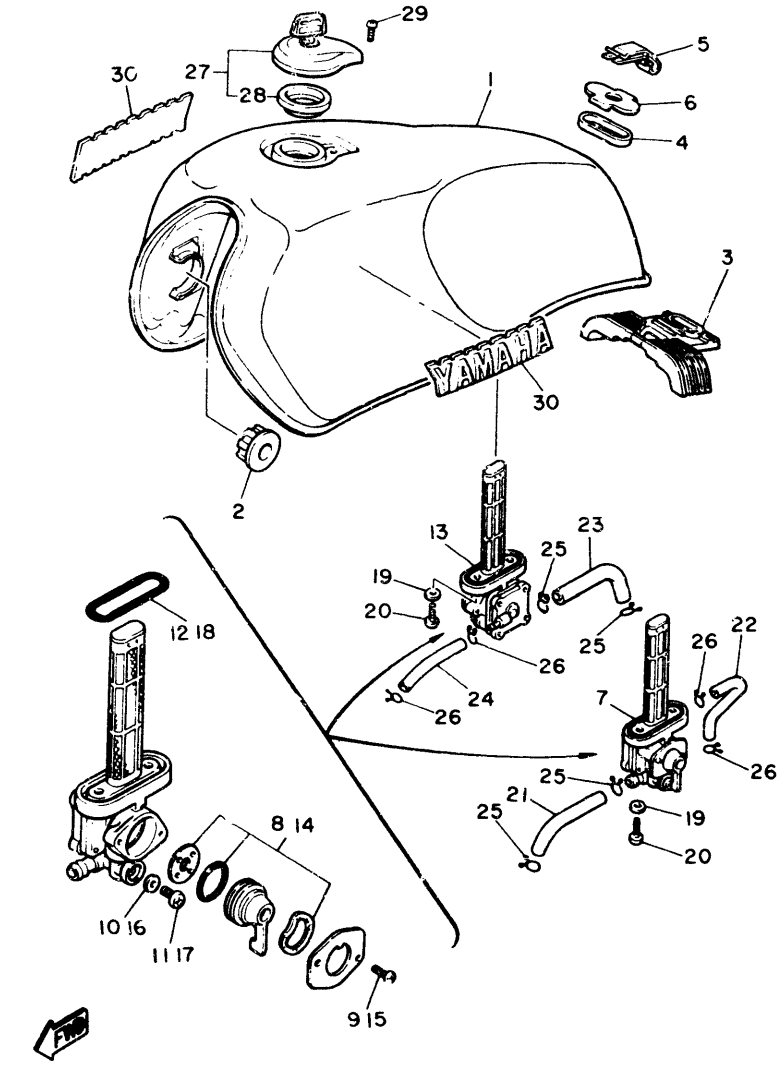

5A8310-1270

FIG. 27 RESERVOIR A CARBUR

NO. REF.	NO. PIECES	DESCRIPTION	QTE	REMARQUES
1	5A8-24110-00-L2	RESERVOIRE A ESSENCE	1	UR competition green metallic
	5A8-24110-00-20	RESERVOIRE A ESSENCE	1	UR crystal silver
	5A8-24110-00-8J	RESERVOIRE A ESSENCE	1	UR legato maroon
2	4H7-24181-00	SILENT-BLOC	2	
3	5A8-24182-00	SILENT-BLOC	1	
4	4K0-24183-00	SILENT-BLOC	1	
5	4X7-24111M-00	JONC	1	
6	4K0-24186-00	RONDELLE, spéciale	1	
7	4X7-24500-00	ROBINET A ESSENCE	1	
8	3H3-W0092-00	•JOE DE SOUPAPE	1	
9	98501-03008	•VIS, tête tronconique	2	
10	2G2-24522-00	•JOINT	1	
11	98501-06008	•VIS, tête tronconique	1	
12	2W6-24512-00	•JOINT TORIQUE	1	
13	4X7-24510-00	ROBINET A ESSENCE	1	
14	3H3-W0092-00	•JOE DE SOUPAPE	1	
15	98501-03008	•VIS, tête tronconique	2	
16	2G2-24522-00	•JOINT	1	
17	98501-06008	•VIS, tête tronconique	1	
18	2W6-24512-00	•JOINT TORIQUE	1	
19	90202-06010	RONDELLE, plate	4	
20	90149-06011	VIS	4	
21	90445-11542	DURITE	1	
22	90445-09578	DURITE	1	
23	4X7-24311-00	DURITE A ESSENCE	1	
24	90445-09578	DURITE	1	
25	90467-10008	JONC	4	
26	90467-08003	JONC	4	

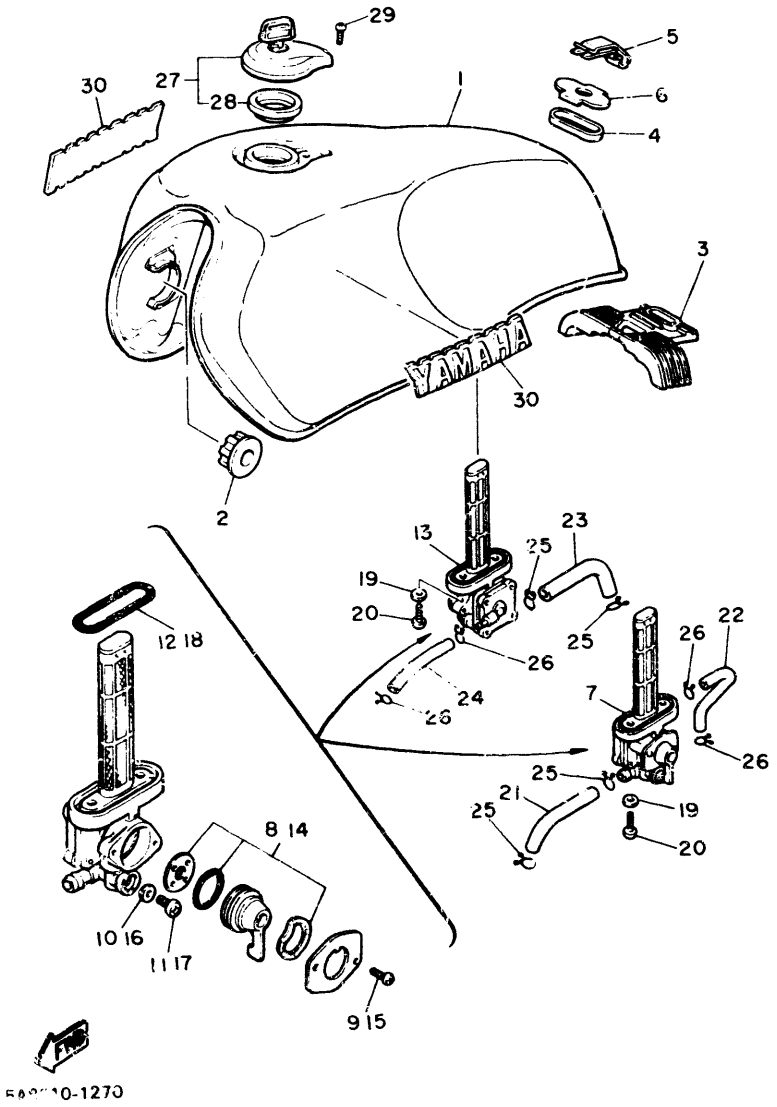

FIG. 27 RESERVOIR A CARBUR

NO. REF.	NO.PIECES	DESCRIPTION	QTE	REMARQUES
27	4X7-24602-00	BOUCHON	1	
28	4X7-24612-00	•JOINT, bouchon	1	
29	98506-05010	VIS, tête tronconique	1	
30	3X0-24161-01	EMBLEME 1	2	

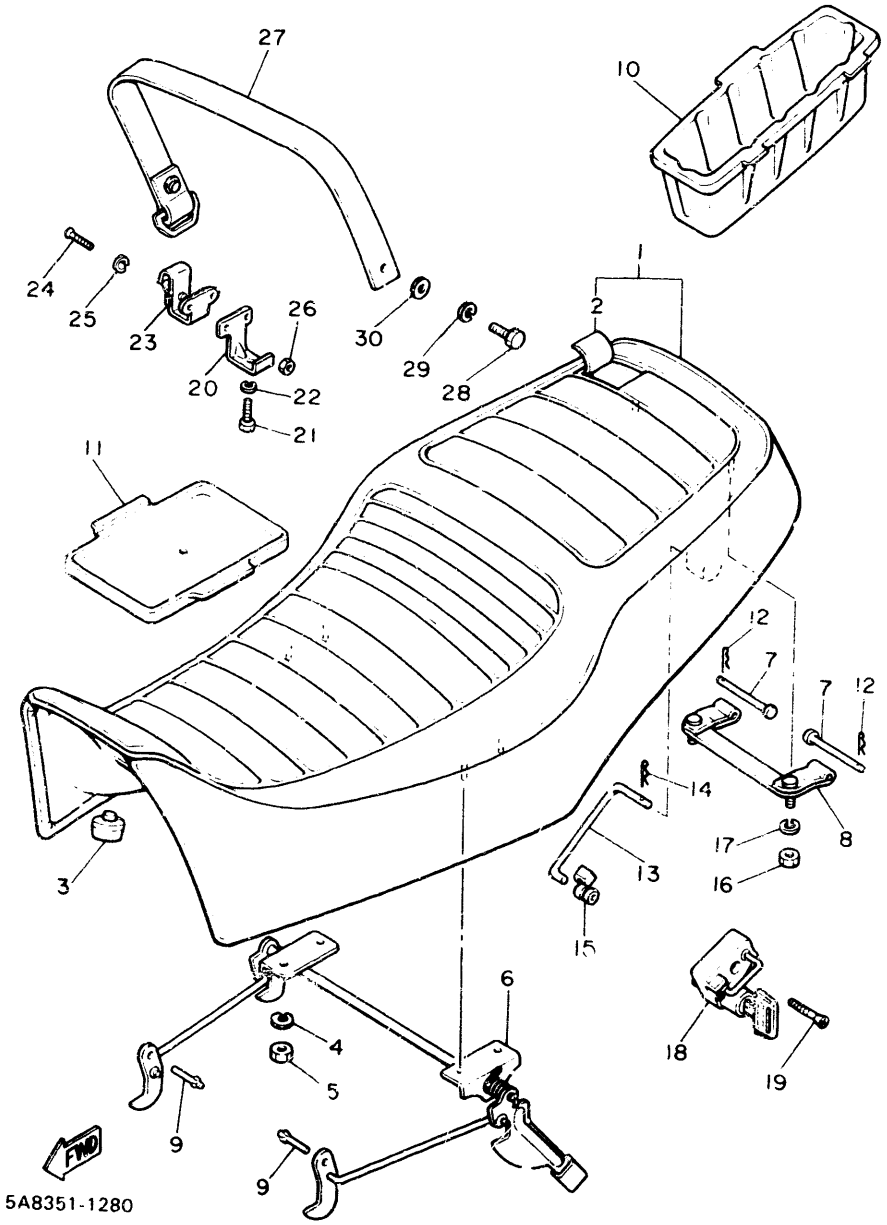

FIG. 28 SELLE

NO. REF.	NO. PIECES	DESCRIPTION	QTE	REMARQUES
1	5A8-W2472-01	JEU DE SELLE BIPLACE	1	
2	5A8-24731-00	.COUVRE, selle biplace	1	
3	1L9-24741-00	PASTILLE DE SELLE	8	
4	92902-06100	RONDELLE, frower	4	
5	95302-06600	ECROU	4	
6	5A8-24760-00	ENS LEVIER DE SELLE	1	
7	91701-05060	BOULON, à goupille	2	
8	5A8-24726-01	CHARNIERE, selle	1	
9	5A8-24793-00	GOUPILLE	2	
10	5A8-2473T-00	COUVERCLE 1	1	
11	395-28185-00	COUVERCLE	1	
12	90468-10050	JONC	2	
13	5A8-24768-00	BUTEE	1	
14	90468-10050	JONC	1	
15	1J7-24719-00	SUPPORT, triangle 2	1	
16	95302-06600	ECROU	2	
17	92902-06100	RONDELLE, frower	2	
18	5A8-21308-00	PORTE-CASQUE	1	
19	92706-06020	VIS, tête plate	1	
20	5A8-24778-01	COLLIER, fixation de selle	1	
21	97301-10016	BOULON	1	
22	92901-10100	RONDELLE, frower	1	
23	5A8-24748-00	SUPPORT, selle	1	
24	92501-06015	VIS, tête tronconique	2	
25	92901-06100	RONDELLE, frower	2	
26	95301-06600	ECROU	2	
27	5A8-24720-00	BANDE DE SELLE	1	
28	97301-10016	BOULON	1	

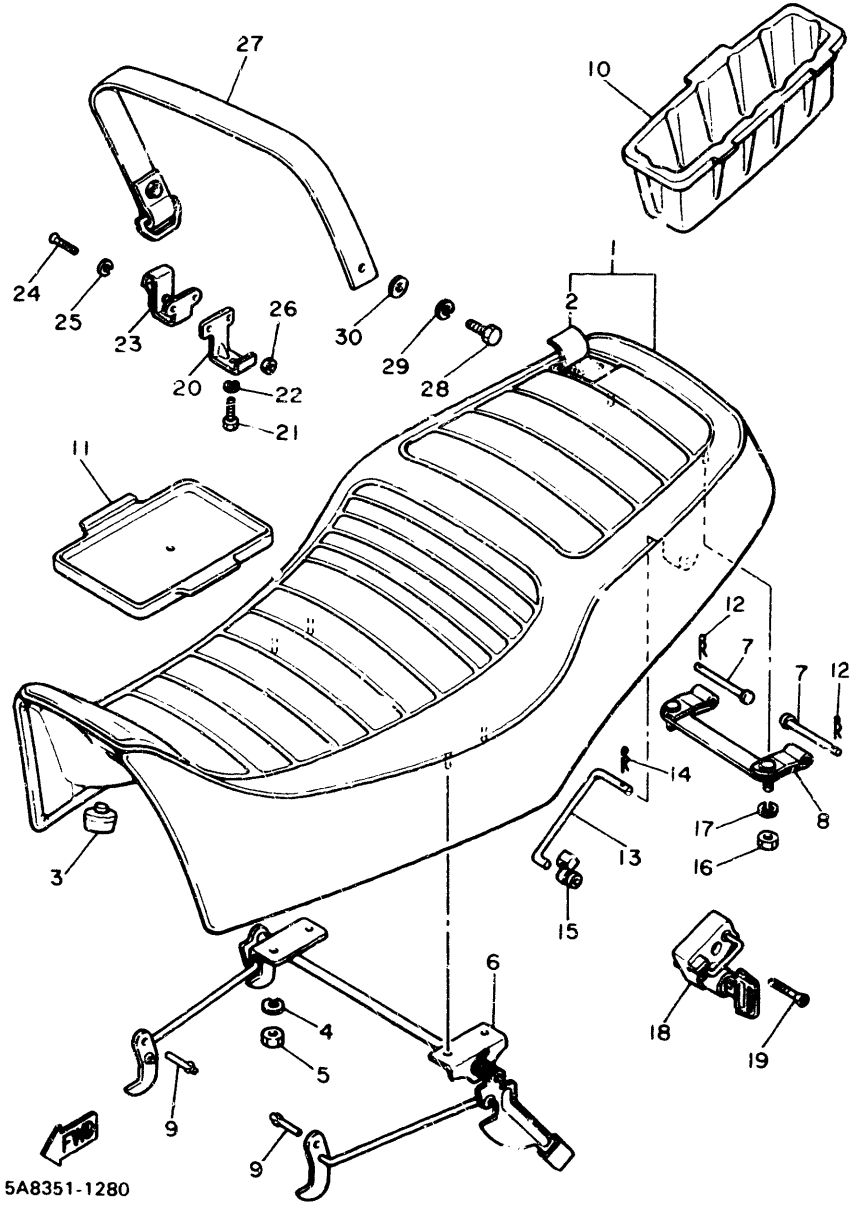

FIG. 28 SELLE

NO. REF.	NO. PIECES	DESCRIPTION	QTE	REMARQUES
29	92901-10100	RONDELLE, Grower	1	
30	90201-10141	RONDELLE, Plate	1	

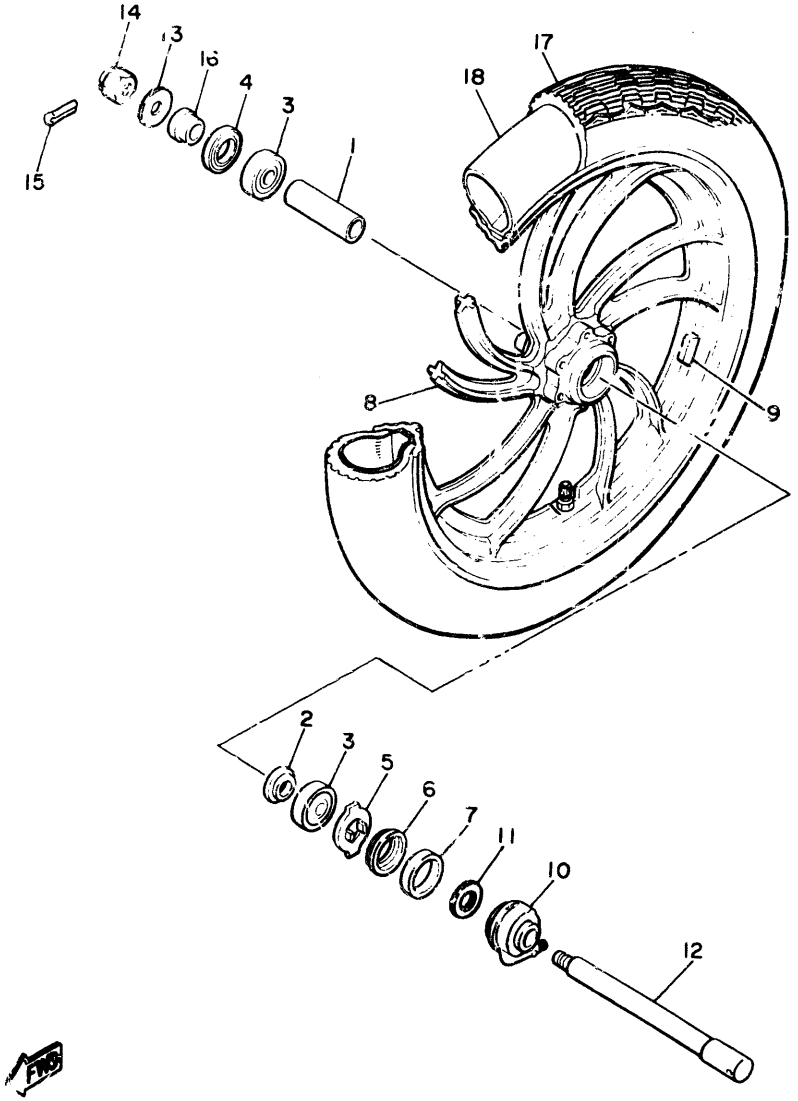

5AB 310-1290

FIG. 29 ROUE AVANT

NO. REF.	NO.PIECES	DESCRIPTION	QTE	REMARQUES
1	90560-15116	ENTRRTOISE	1	
2	146-25115-00	BRIDE, entretoise 1	1	
3	93306-30203	ROULEMENT (B6302Z)	2	
4	93102-22014	JOINT SPY	1	
5	341-25149-00	PRISE, compteur	1	
6	341-25846-00	BUTEE D'EMBRAYAGE	1	
7	93105-45017	JOINT SPY	1	
8	4K0-25168-20-98	ROUE A BARCHES AV (1.85-19)	1	low gloss black
9	1A1-25398-01	MASSELOTTE, roue (20G)	1	UN
	1A1-25399-00	MASSELOTTE, roue (10G)	1	UN
	2M0-25399-00	MASSELOTTE, roue (30G)	1	UN
10	4K0-25190-00	PIGNON	1	
11	90201-256E2	RONDELLE, Plate	1	
12	4H7-25181-00	AXE, roue	1	
13	92901-14200	RONDELLE, Plate	1	
14	90171-14020	ECROU, crénelé	1	
15	91401-30030	GOUPILLE, fendue	1	
16	90387-15550	COLLERETTE	1	
17	94132-19699	PNEU (3.25-19)	1	UR bs
	94132-19694	PNEU (3.25-19)	1	UR dunlop
18	94232-19167	CHAMBRE A AIR (3.25-19)	1	UR dunlop
	94232-19122	CHAMBRE A AIR (3.25-19)	1	UR bs

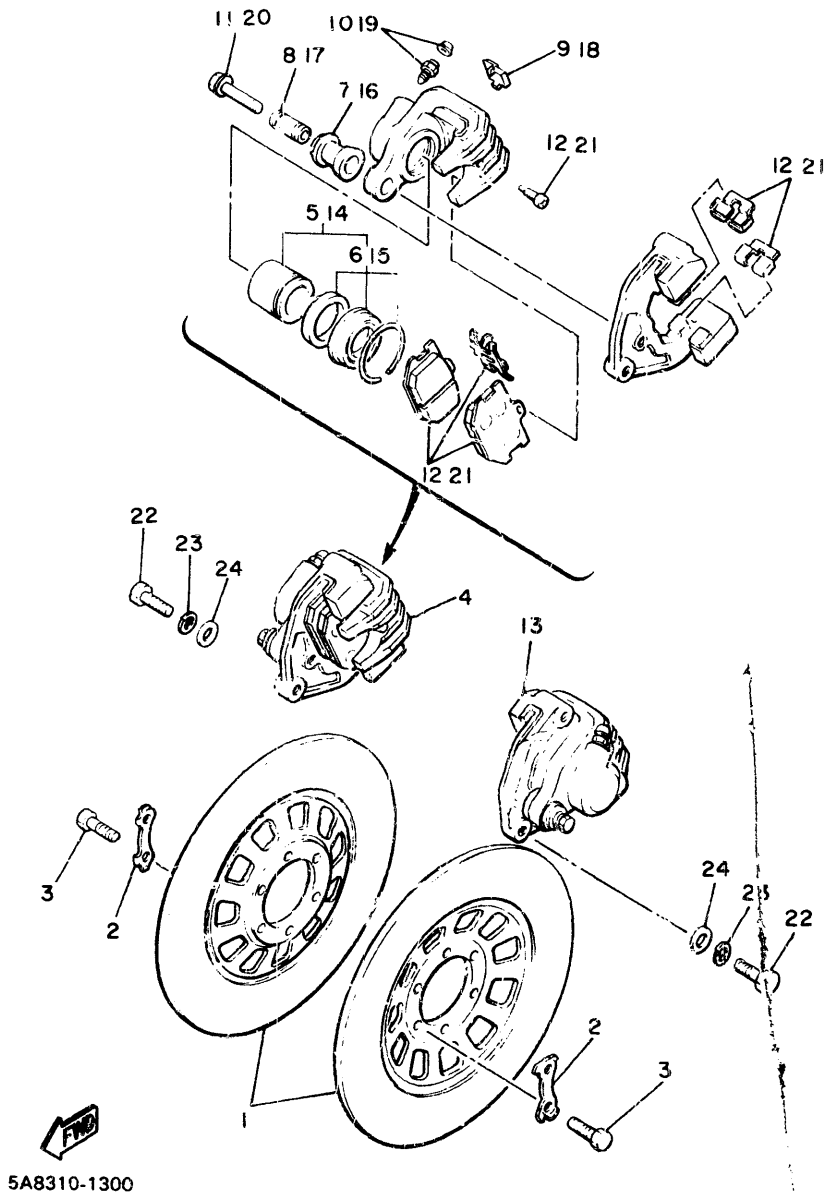

FIG. 30 ETRIER DE FREIN AV

NO. REF.	NO. PIECES	DESCRIPTION	QTE	REMARQUES
1	1L9-25831-00	DISQUE, frein	2	
2	1J3-25834-01	RONDELLE-FREIN	6	
3	90101-08312	BOULON	12	
4	4K0-25810-01	ETRIER COMPLET (DROIT)	1	
5	1J3-W0057-00	•PISTON, étrier complet	1	
6	1J3-W0047-00	••JEU DE JOINTS SPY D'ETRIER	1	
7	1J3-25917-00	•SOUFFLET, étrier	1	
8	1J3-25838-00	•FOURREAU, étrier	1	
9	1J3-25845-01	•CACHE, indicateur	1	
10	1J3-W0048-00	•JEU DE VIS PURGE	1	
11	90105-08145	•BOULON, avec rondelle	1	
12	4K0-W0045-00	•JEU DE PLAQUETTES DE FREIN, à	1	
13	4K0-25810-11	ETRIER COMPLET (GAUCHE)	1	
14	1J3-W0057-00	•PISTON, étrier complet	1	
15	1J3-W0047-00	••JEU DE JOINTS SPY D'ETRIER	1	
16	1J3-25917-00	•SOUFFLET, étrier	1	
17	1J3-25838-00	•FOURREAU, étrier	1	
18	1J3-25845-01	•CACHE, indicateur	1	
19	1J3-W0048-00	•JEU DE VIS PURGE	1	
20	90105-08145	•BOULON, avec rondelle	1	
21	4K0-W0045-00	•JEU DE PLAQUETTES DE FREIN, à	1	
22	90101-10308	BOULON	4	
23	92901-10100	RONDELLE, Grower	4	
24	92901-10200	RONDELLE, Plate	4	

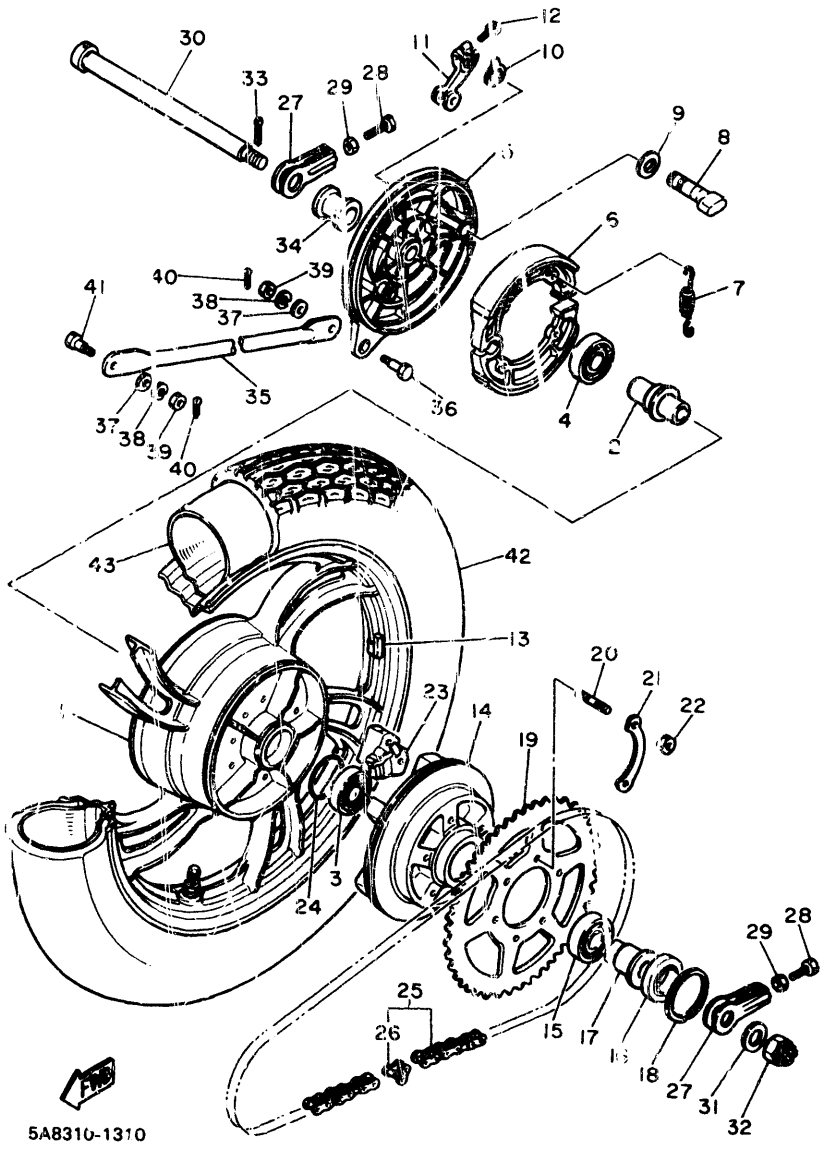

FIG. 31 ROUE ARRIERE

NO. REF.	NO.PIECES	DESCRIPTION	QTE	REMARQUES
1	5A8-25338-20-98	ROUE A BRANCHES AR	1	low gloss black
2	90560-20135	ENTRRTOISE	1	
3	93306-20417	ROULEMENT (B62042RS)	1	
4	93306-30417	ROULEMENT (B6304Z)	1	
5	5A8-25321-00-98	FLASQUE DE FREIN	1	low gloss black
6	5A8-25330-00	MACHOIRE DE FREIN COMPLET	2	
7	90507-20002	RESSORT, tension	2	
8	4H7-25351-00	AXE A CAME	1	
9	90201-14577	RONDELLE, Plate	1	
10	4H7-2533A-02	PLAQUE, indicateur	1	
11	1L9-25355-00	LEVIER, axe à came	1	
12	90101-06291	BOULON	1	
13	1A1-25398-01	MASSELOTTE, roue (20G)	1	UN
	1A1-25399-00	MASSELOTTE, roue (10G)	1	UN
	2M0-25399-00	MASSELOTTE, roue (30G)	1	UN
14	5A8-25366-00	MOYEU D'EMBRAYAGE	1	
15	93306-20624	ROULEMENT	1	
16	93101-38100	JOINT SPY	1	
17	90387-203E4	COLLERETTE	1	
18	93420-62017	CIRCLIP, type r	1	
19	5A8-25435-20	PIGNON SORTIE DE B.V. (35D)	1	
20	90116-10221	GOUJON	6	
21	256-25412-00	RONDELLE	3	
22	90170-10136	ECROU	6	
23	5A8-25364-00	AMORTISSEUR	5	
24	93210-60488	JOINT TORIQUE	1	
25	94580-29090	CHAINE	1	
26	94680-29031	•ATTACHE RAPIDE	1	

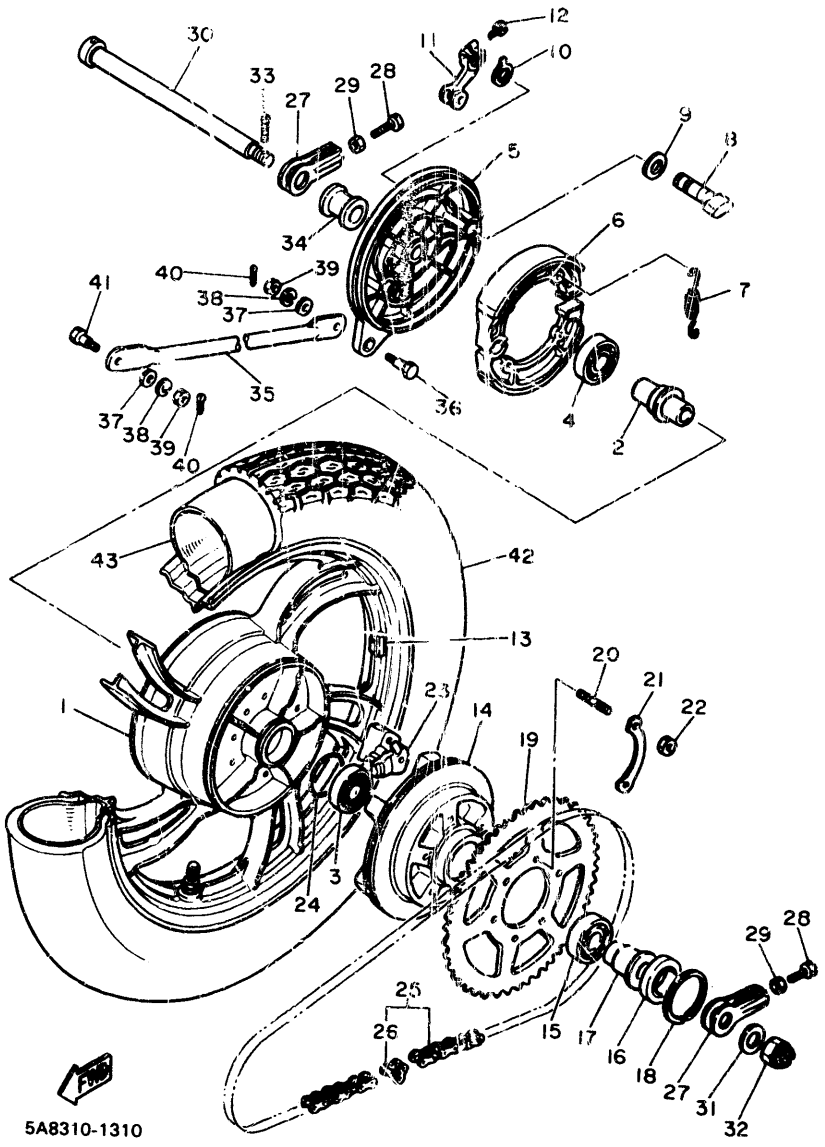

FIG. 31 ROUE ARRIERE

NO. REF.	NO.PIECES	DESCRIPTION	QTE	REMARQUES
27	5A8-25388-00	TENDEUR 1, chaîne	2	
28	90101-10507	BOULON	2	
29	95301-10700	ECROU	2	
30	5A8-25381-00	AXE, roue	1	
31	92901-18200	RONDELLE, Plate	1	
32	90171-18008	ECROU, crénelé	1	
33	91401-40040	GOUPILLE, fendue	1	
34	90387-203E5	COLLERETTE	1	
35	4X7-25371-00	BARRE, tension	1	
36	90109-08406	BOULON	1	
37	92901-08600	RONDELLE, Plate	2	
38	92901-08100	RONDELLE, Grower	2	
39	95301-08700	ECROU	2	
40	91401-20015	GOUPILLE, fendue	2	
41	90109-06368	BOULON	1	
42	94112-18700	PNEU (120/90-18)	1	UR bs
	94112-18693	PNEU (120/90-18)	1	UR dunlop
43	94212-18188	CHAMBRE A AIR (120/90-18)	1	UR dunlop
	94212-18171	CHAMBRE A AIR (120/90-18)	1	UR bs

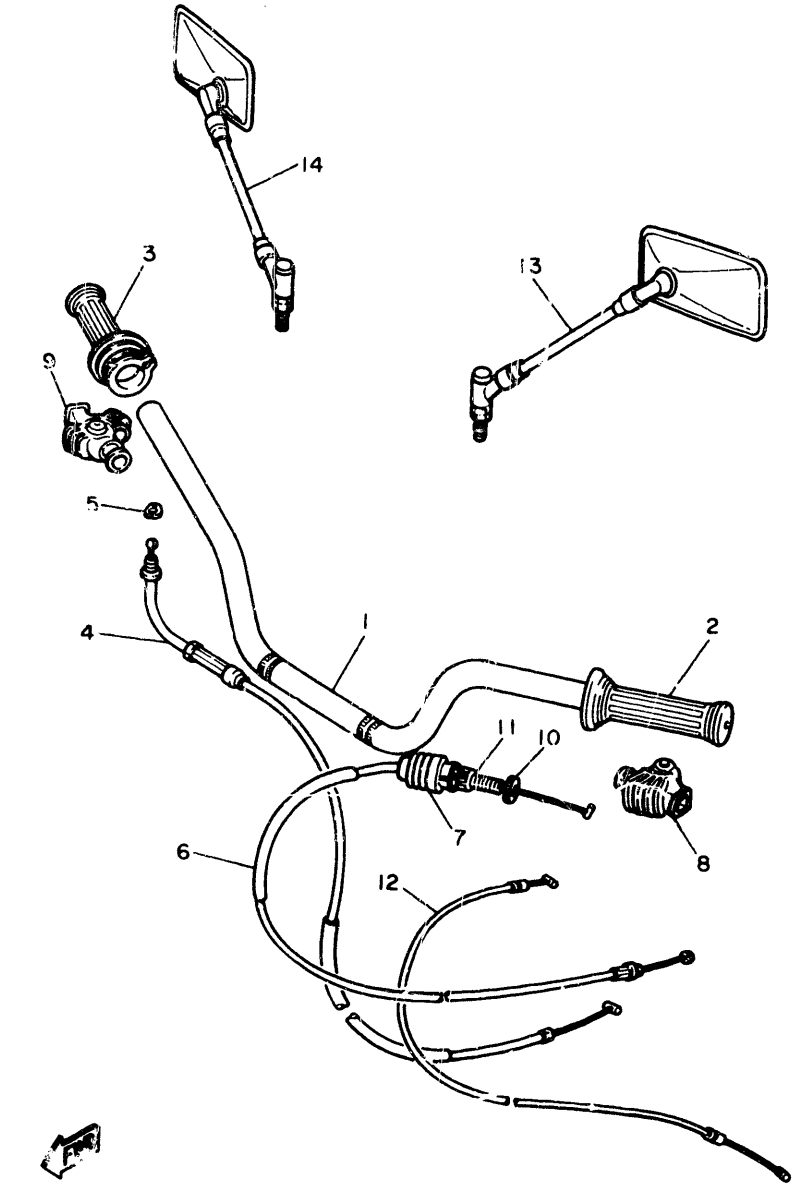

FIG. 32 GUIDON.CABLE

NO. REF.	NO.PIECES	DESCRIPTION	QTE	REMARQUES
1	5A8-26111-00	GUIDON	1	
2	2H7-26241-00	POIGNEE (G)	1	
3	2H7-26240-00	POIGNEE COMPLETE	1	
4	5A8-26311-00	CABLE 1, accélérateur	1	
5	584-26393-02	SUPPORT	1	
6	5A8-26335-00	CABLE, embrayage	1	
7	1E5-26342-00	SOUFFLET, câble	1	
8	1E6-26372-00	CACHE DE LEVIER DE GUIDON	1	
9	1T5-26372-00	CACHE DE LEVIER DE GUIDON	1	
10	90179-08148	ECROU	1	
11	90123-08046	BOULON	1	
12	5A8-26331-00	CABLE, starter	1	
13	4H7-26290-70	RETROVISEUR	1	
14	4H7-26290-20	RETROVISEUR	1	

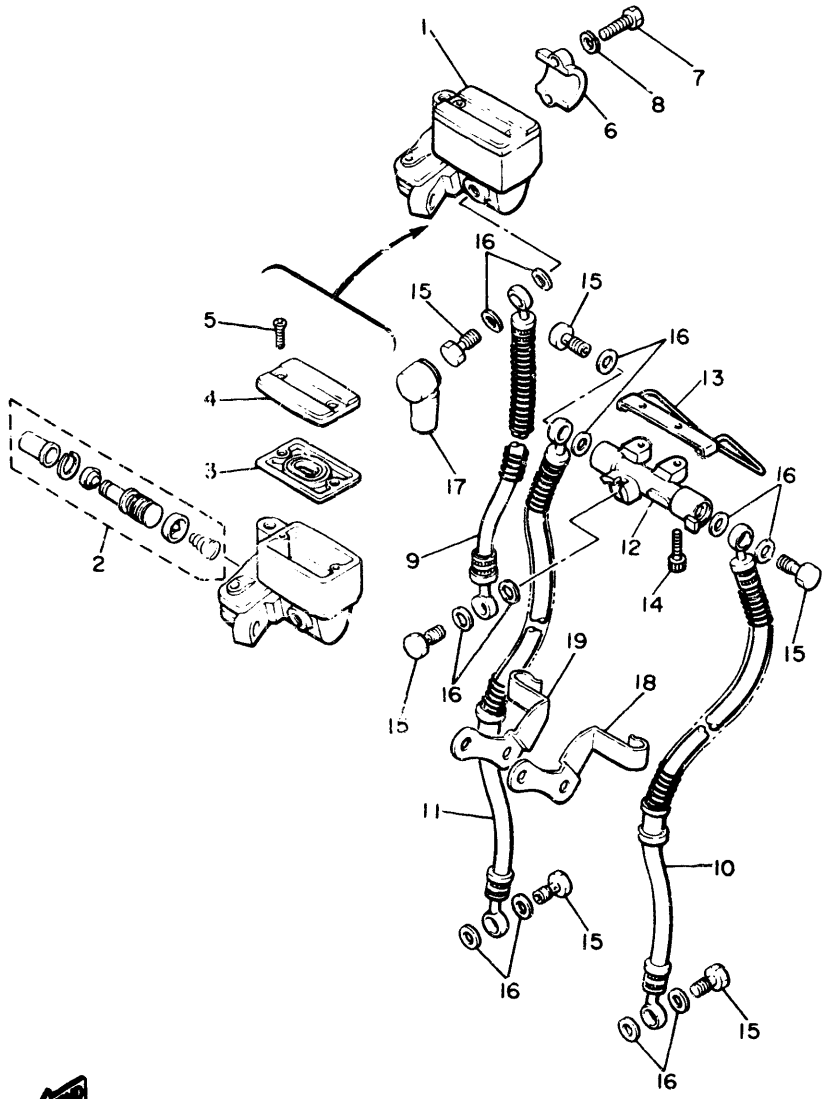

5A8310-1330

FIG. 33 MAITRE-CYLINDRE AV

NO. REF.	NO.PIECES	DESCRIPTION	QTE	REMARQUES
1	4K0-25850-00	MAITRE-CYLINDRE COMPLET	1	
2	4K0-W0041-00	.JEU DE REPAR MAITRE CYL.	1	
3	4K0-25854-00	.DIAPHRAGME, réservoir	1	
4	4K0-25852-00	.BOUCHON, réservoir	1	
5	98706-04010	.VIS, tête Plate	2	
6	4L0-25867-00	SUPPORT, maître-cylindre	1	
7	97326-06025	BOULON	2	
8	92906-06100	RONDELLE, Brower	2	
9	5A8-25872-00	DURITE DE FREIN	1	
10	5A8-25873-00	DURITE DE FREIN	1	
11	5A8-25874-00	DURITE DE FREIN	1	
12	4K0-25885-00	RACCORD	1	
13	4K0-26399-01	GUIDE, câble	1	
14	91316-06020	BOULON	2	
15	90401-10034	BOULON, raccord	6	
16	90201-10118	RONDELLE, Plate	12	
17	4L0-25862-00	SOUFFLET, maître-cylindre	1	
18	4E2-25875-00	SUPPORT DE DURITE DE FREIN	1	
19	4E2-25876-00	SUPPORT DE DURITE DE FREIN	1	

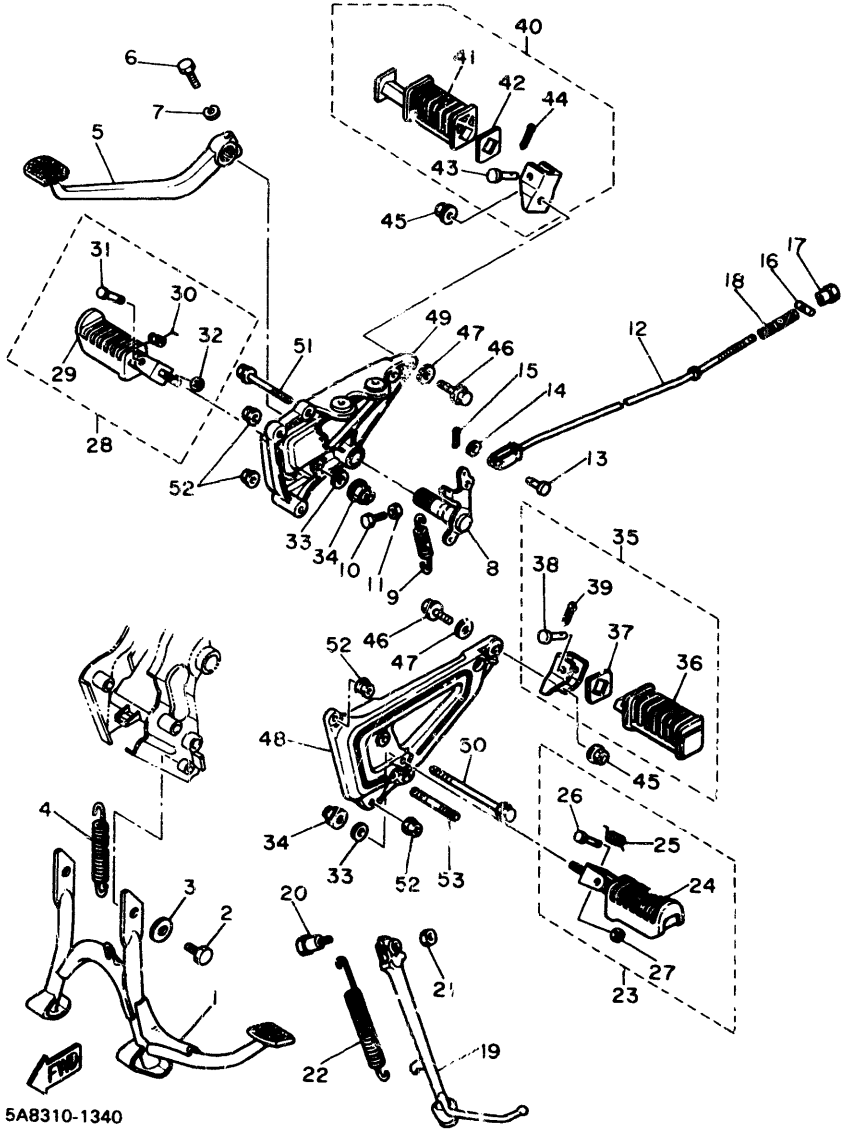

FIG. 34 SUPPORT.REPOSE-PIED

NO. REF.	NO.PIECES	DESCRIPTION	QTE	REMARQUES
1	5A8-27111-00-R4	BEQUILLE, centrale	1	black
2	97302-10016	BOULON	2	
3	90201-10752	RONDELLE, Plate	2	
4	90506-35149	RESSORT, tension	1	
5	5A8-27211-00-93	PEDALE, frein	1	chrome-Plated
6	90109-06468	BOULON	1	
7	92901-06100	RONDELLE, grower	1	
8	5A8-27212-00	AXE, Pédale de frein	1	
9	90506-20193	RESSORT, tension	1	
10	90153-06018	VIS, tête hexagonale	1	
11	90170-06184	ECROU	1	
12	5A8-27231-00	TIGE DE FREIN	1	
13	90240-06040	BOULON, à goupille	1	
14	92901-06200	RONDELLE, Plate	1	
15	91401-20015	GOUPILLE, fendue	1	
16	90249-12008	GOUPILLE	1	
17	90179-06176	ECROU	1	
18	90501-10245	RESSORT, compression	1	
19	5A8-27311-00-R4	BEQUILLE, latérale	1	black
20	90109-10473	BOULON		
21	95301-10700	ECROU	1	
22	90507-29009	RESSORT, tension	1	
23	5A8-27410-00	REPOSE-PIEDS AV (G)	1	
24	1J7-27413-01	.GARNITURE, repose-Pieds	1	
25	90508-20023	.RESSORT, torsion	1	
26	2H9-27427-00	.AXE	1	
27	90201-06042	.RONDELLE, Plate	1	
28	5A8-27420-00	REPOSE-PIEDS AV (D)	1	

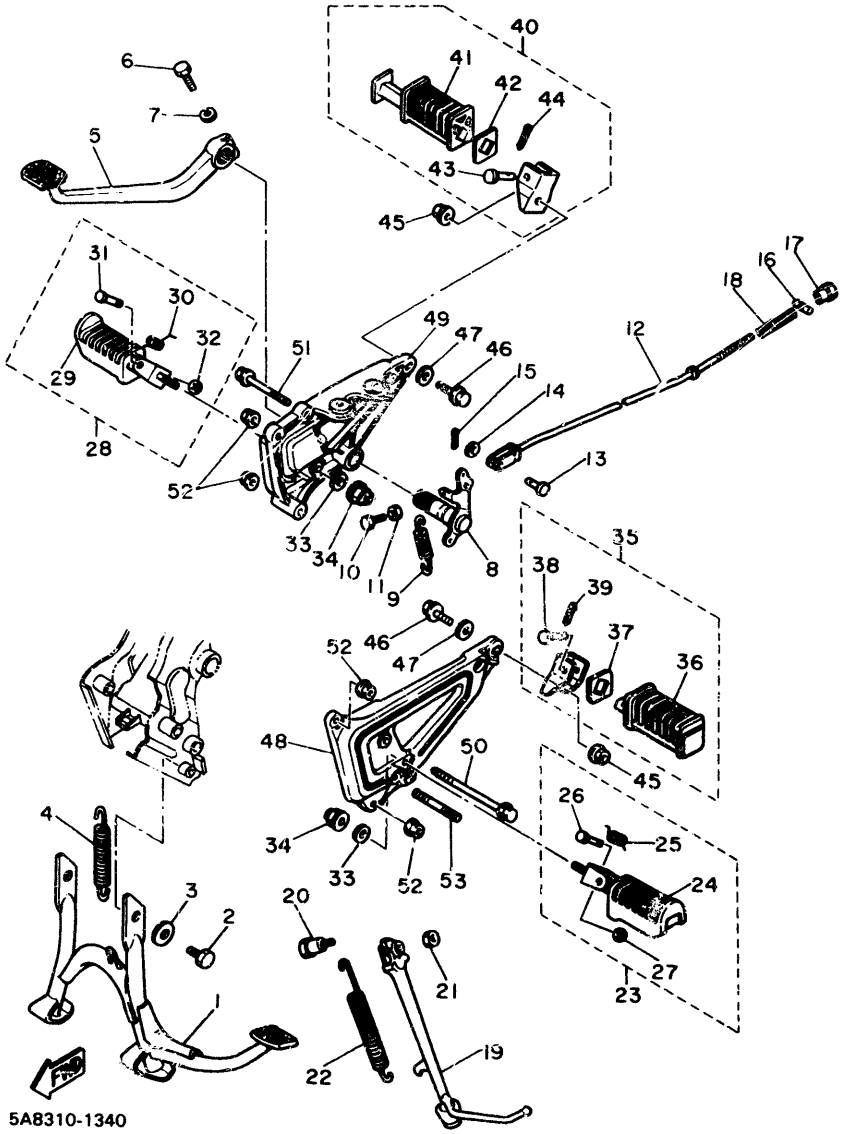

FIG. 34 SUPPORT.REPOSE-PIED

NO. REF.	NO.PIECES	DESCRIPTION	QTE	REMARQUES
29	1J7-27413-01	.GARNITURE, repose-Pieds	1	
30	90508-20023	.RESSORT, torsion	1	
31	2H9-27427-00	.AXE	1	
32	90201-06042	.RONDELLE, Plate	1	
33	90201-10136	RONDELLE, Plate	2	
34	90185-10060	ECROU, auto-blocant	2	
35	5A8-27430-00	REPOSE-PIEDS AR 1	1	
36	1J7-27433-00	.GARNITURE, repose-Pieds, ar	1	
37	90209-18070	.RONDELLE	1	
38	91701-06035	.BOULON, à goupille	1	
39	91401-16012	.GOUPILLE, fendue	1	
40	5A8-27440-00	REPOSE-PIEDS AR (D)	1	
41	1J7-27444-00	.GARNITURE, repose-Pieds ar	1	
42	90209-18070	.RONDELLE	1	
43	91701-06035	.BOULON, à goupille	1	
44	91401-16012	.GOUPILLE, fendue	1	
45	90179-10321	ECROU	2	
46	95826-10035	BOULON, à collerette	2	
47	90201-10139	RONDELLE, Plate	2	
48	5A8-27442-00	SUPPORT 2	1	
49	5A8-27443-00	SUPPORT 3	1	
50	90105-10192	BOULON, avec rondelle	1	
51	90105-10184	BOULON, avec rondelle	1	
52	90179-10247	ECROU	4	
53	95621-10330	GOUJON	1	

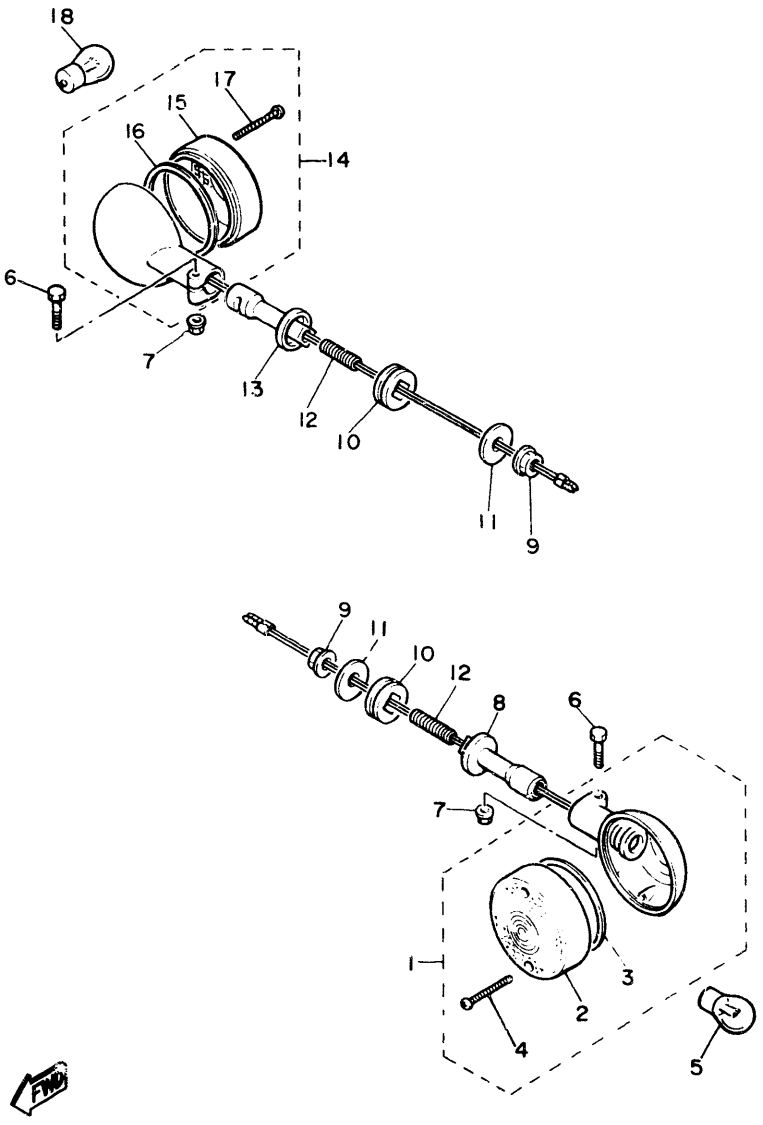

5A8310-1350

FIG. 35 CLIGNOTANT

NO. REF.	NO. PIECES	DESCRIPTION	QTE	REMARQUES
1	5A8-83310-G0	CLIGNOTANT AVANT 1 CPLT	2	
2	4H7-83312-00	.CABOCHON, de clignotant	1	
3	4H7-83313-00	.JOINT, de cabochon	1	
4	98501-03030	.VIS, tête tronconique	2	
5	*	AMPOULE, clignot (12V-21W)	2	LM
6	97303-06030	BOULON	4	
7	95701-06100	ECROU, à collerette	4	
8	5A8-83318-00	SUPPORT, clignotant 1	2	
9	95701-12100	ECROU, à collerette	4	
10	341-83321-01	AMORTISSEUR, clignotant 1	4	
11	90201-12190	RONDELLE, Plate	4	
12	4X7-83325-00	BOULON, fixation de support	4	
13	5A8-83328-00	SUPPORT, clignotant 2	2	
14	5A8-83330-G0	CLIGNOTANT AR 1 CPLT	2	
15	5A8-83332-00	.CABOCHON, de clignotant	1	
16	4H7-83313-00	.JOINT, de cabochon	1	
17	98501-03030	.VIS, tête tronconique	2	
18	*	AMPOULE, clignot (12V-21W)	2	LM

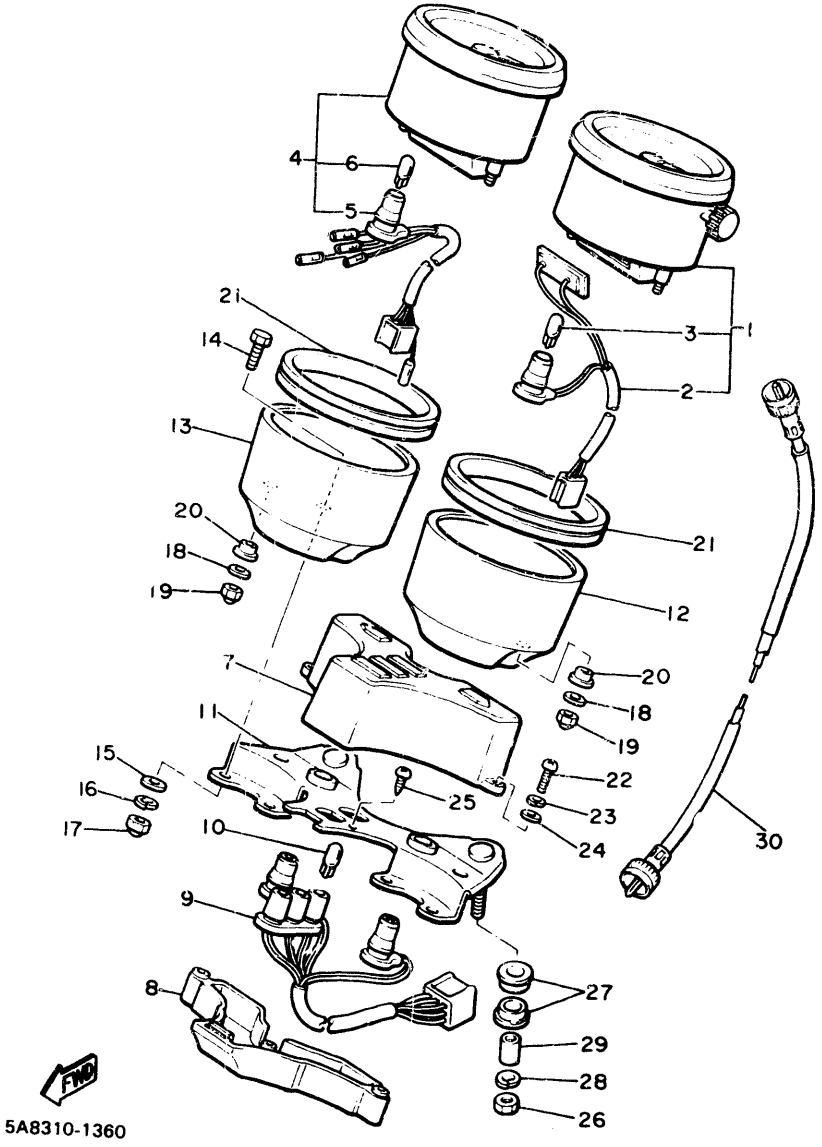

FIG. 36 IND DE VIT. COMPTE-TOURS

NO. REF.	NO.PIECES	DESCRIPTION	QTE	REMARQUES
1	5A8-83570-F0	COMPTEUR DE VITESSE CPLT	1	
2	3G1-83536-01	.DOUILLE, compteur	1	
3	4G1-84744-00	.AMPOULE (12V-3.4W)	1	
4	5A8-83540-00	COMPTE-TOURS CPLT	1	
5	5A8-83520-00	.AMPEREMETRE CPLT	1	
6	4G1-84744-00	.AMPOULE (12V-3.4W)	1	
7	4K0-83568-00	BOITIER-TEMOIN, supérieur	1	
8	4K0-83569-00	BOITIER-TEMOIN, inférieur	1	
9	5A8-83509-00	CORDON DE FIL CPLT	1	
10	4G1-84744-00	AMPOULE (12V-3.4W)	5	
11	5A8-83519-00	SUPPORT, compteur	1	
12	2J2-83507-00	COUVERCLE, de compteur	1	
13	3H3-83508-00	COUVERCLE, compte-tours	1	
14	584-83546-00	BOULON	4	
15	92901-06200	RONDELLE, plate	4	
16	92901-06100	RONDELLE, grower	4	
17	95301-06800	ECROU, borgne	4	
18	90201-05031	RONDELLE, plate	4	
19	95301-05800	ECROU, borgne	4	
20	584-83523-00	AMORTISSEUR	4	
21	3H3-83513-00	AMORTISSEUR	2	
22	98506-04012	VIS, tête tronconique	2	
23	92906-04100	RONDELLE, grower	2	
24	92906-04600	RONDELLE, plate	2	
25	97701-40512	VIS PARKER, tête tronconique	1	
26	95301-06600	ECROU	2	
27	584-83541-00	AMORTISSEUR	4	
28	92901-06100	RONDELLE, grower	2	

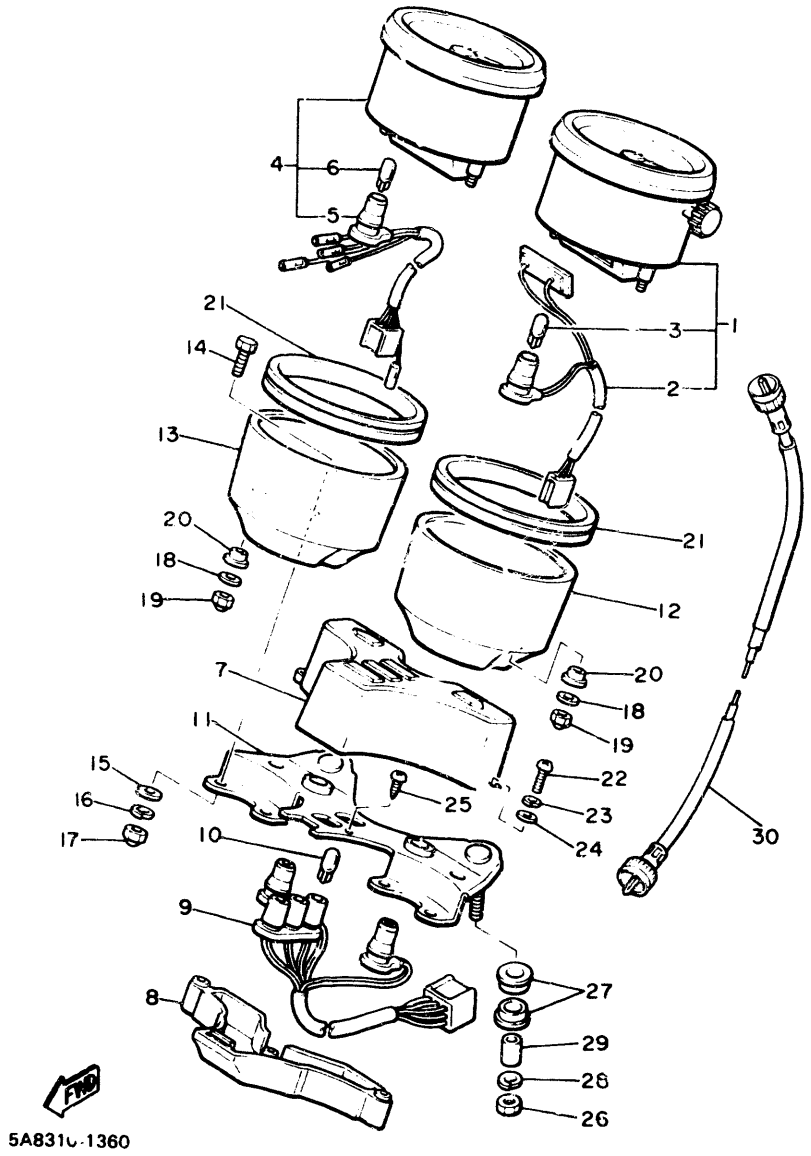

FIG. 36 IND DE VIT. COMPTE-TOURS

NO. REF.	NO.PIECES	DESCRIPTION	QTE	REMARQUES
29	90387-06249	COLLERETTE	2	
30	5A8-83550-00	CABLE DE COMPETEUR	1	

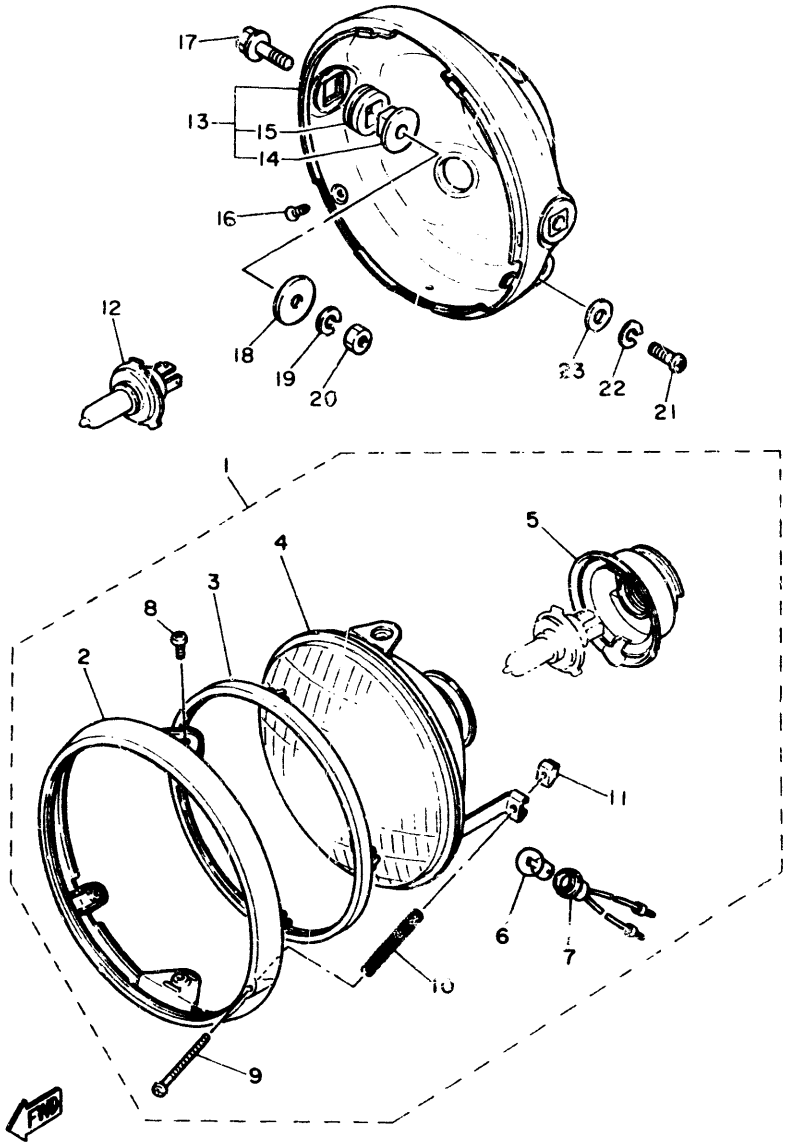

5A8351-13

FIG. 37 PHARE

NO. REF.	NO.PIECES	DESCRIPTION	QTE	REMARQUES
1	5A8-84303-G0	PHARE	1	
2	5A8-84315-00	.PORTIERE DE PHARE	1	
3	4E2-84395-00	.BAGUE, butée	1	
4	4E2-84321-G0	.OPTIQUE DE PHARE	1	
5	4E2-84397-00	.COUVERCLE, douille	1	
6	4E2-84347-00	.AMPOULE (12V 4W)	1	
7	457-84146-85	.DOUILLE, lampe-témoin	1	
8	98501-05010	.VIS, tête tronconique	2	
9	447-84331-61	.VIS, réglage de Portière	1	
10	447-84332-60	.RESSORT, vis	1	
11	198-84334-60	.ECROU, réglage	1	
12	*	AMPOULE, Phare (12V-60/55W)	1	LM, halogen
13	5A8-84330-00-33	ENS CORPS	1	
14	584-84338-60	.COLLERETTE, fixation du corps	2	
15	584-84345-60	.AMORTISSEUR, Phare	2	
16	90152-05005	VIS, tête noyée	2	
17	90105-08172	BOULON, avec rondelle	2	
18	90209-08098	RONDELLE	2	
19	92902-08100	RONDELLE, Grower	2	
20	95302-08600	ECROU	2	
21	92506-06016	VIS, tête tronconique	1	
22	92906-06100	RONDELLE, Grower	1	
23	90201-06059	RONDELLE, Plate	1	

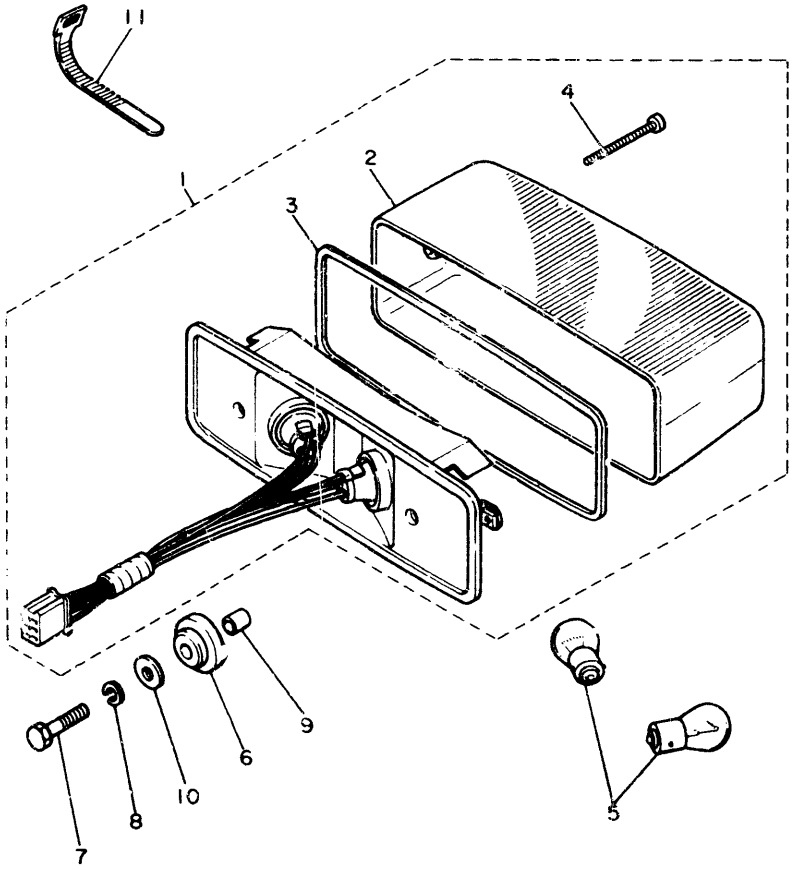

5A8310-1380

FIG. 38 FEU ARRIERE

NO. REF.	NO.PIECES	DESCRIPTION	QTE	REMARQUES
1	5A8-84710-E0	FEU ARRIERE	1	
2	5A8-84721-E0	.CABOCHON, de feu arrière	1	
3	5A8-84723-00	.JOINT, de cabochon de feu ar	1	
4	98501-04050	.VIS, tête tronconique	2	
5	*	AMPOULE (12V-21/5W)	2	LM
6	5A8-84736-00	AMORTISSEUR, arrière	2	
7	97302-06025	BOULON	2	
8	92902-06100	RONDELLE, Grower	2	
9	90387-06595	COLLERETTE	2	
10	90201-06067	RONDELLE, Plate	2	
11	3L8-83936-00	COLLIER, cordon de commutateur	1	

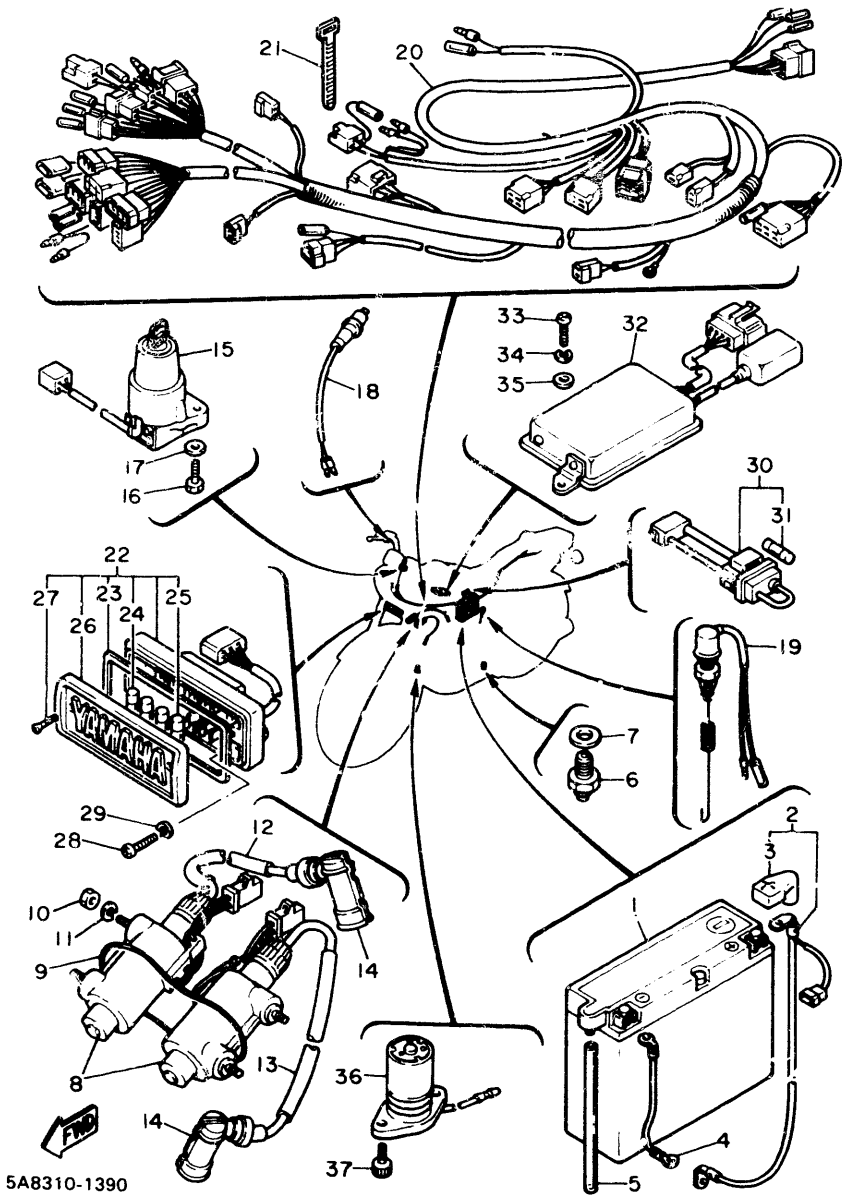

FIG. 39 PART ELEC(ALLUMAGE)

NO. REF.	NO.PIECES	DESCRIPTION	QTE	REMARQUES
1	2H8-82110-61	ENS BATTERIE (G.S. GM18Z-3A)	1	
2	5A8-82115-01	FIL, Positif	1	
3	4X7-82119-00	.GARNITURE, fil	1	
4	5A8-82116-00	FIL, négatif	1	
5	90445-08172	DURITE	1	
6	2H7-82540-00	CONTACTEUR DE POINT-MORT	1	
7	90430-10148	JOINT	1	
8	4X7-82310-70	BOBINE D'ALLUMAGE	2	
9	93210-64297	JOINT TORIQUE	1	
10	95302-06600	ECROU	4	
11	92902-06100	RONDELLE, Grower	4	
12	4X7-82341-00	CORDON, haute-tension 1	1	
13	4X7-82342-00	CORDON, haute-tension 2	1	
14	1J7-82370-10	ANTIPARASITE	2	
15	3Y6-82508-80	CONTACTEUR A CLEF COMPLET	1	
16	97301-06015	BOULON	2	
17	92902-06600	RONDELLE	2	
18	1A0-83980-30	CONTACTEUR DU FEU STOP CPLT	1	
19	5A8-82530-00	COMMUTATEUR CPLT	1	
20	5A8-82590-71	FAISCEAU DE FILS COMPLET	1	
21	341-26397-01	COLLIER	2	
22	5A8-82170-00	BOITE A FUSIBLES	1	
23	4X7-82175-00	.JOINT	1	
24	1A0-82151-00	.FUSIBLE (12V-10A)	3	
25	4X7-82151-00	.FUSIBLE (12V-15A)	3	
26	4X7-82172-00	.COUVERCLE, boîte à fusibles	1	
27	98906-04010	.VIS, de Pression	2	
28	92502-06030	VIS, tête tronconique	2	

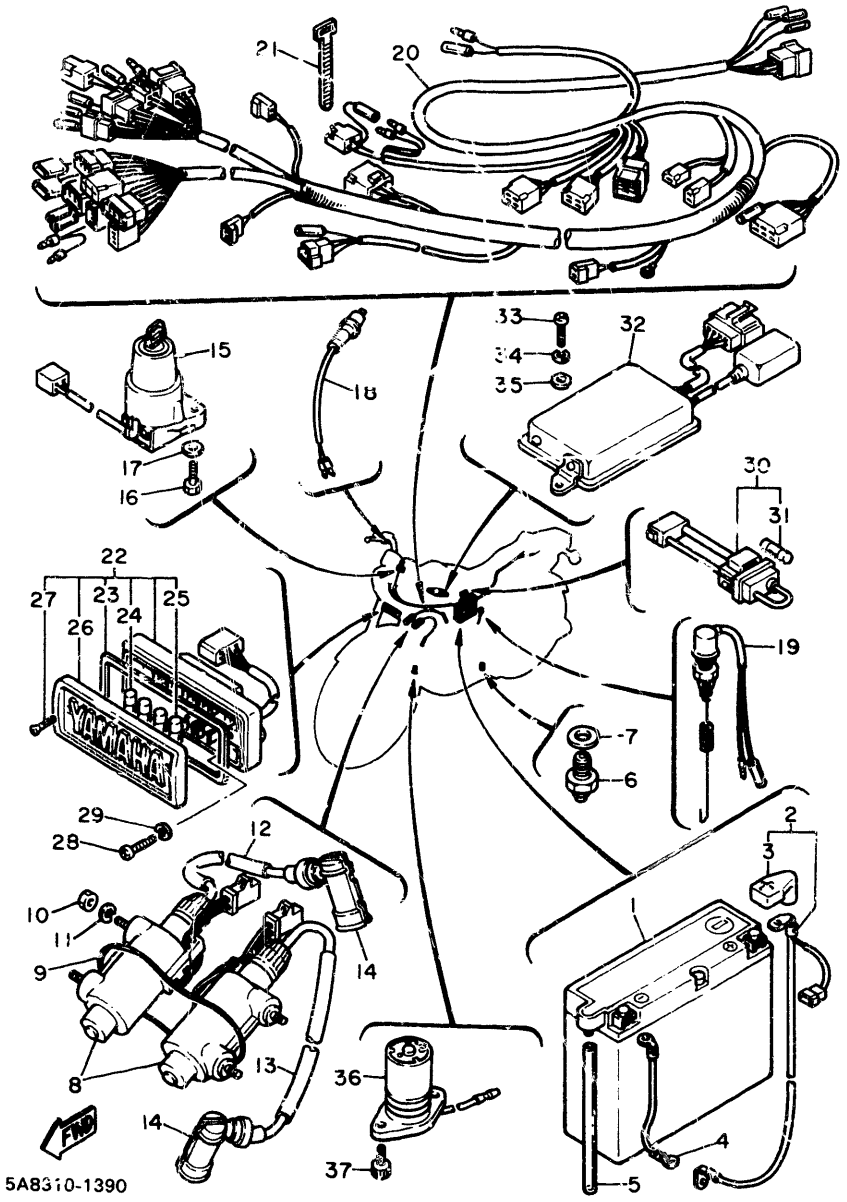

FIG. 39 PART ELEC(ALLUMAGE)

NO. REF.	NO.PIECES	DESCRIPTION	QTE	REMARQUES
29	92902-06100	RONDELLE, Grower	2	
30	3H5-82150-00	SUPPORT DE FUSIBLE	1	
31	2H7-82151-00	*FUSIBLE (12V-30A)	2	
32	4X7-82305-20	BLOC D'ALLUMAGE	1	
33	92501-06012	VIS, tête tronconique	2	
34	92902-06100	RONDELLE, Grower	2	
35	92902-06600	RONDELLE	2	
36	4X7-85720-00	JAUGE A HUILE CPLT	1	
37	91311-06016	BOULON	2	

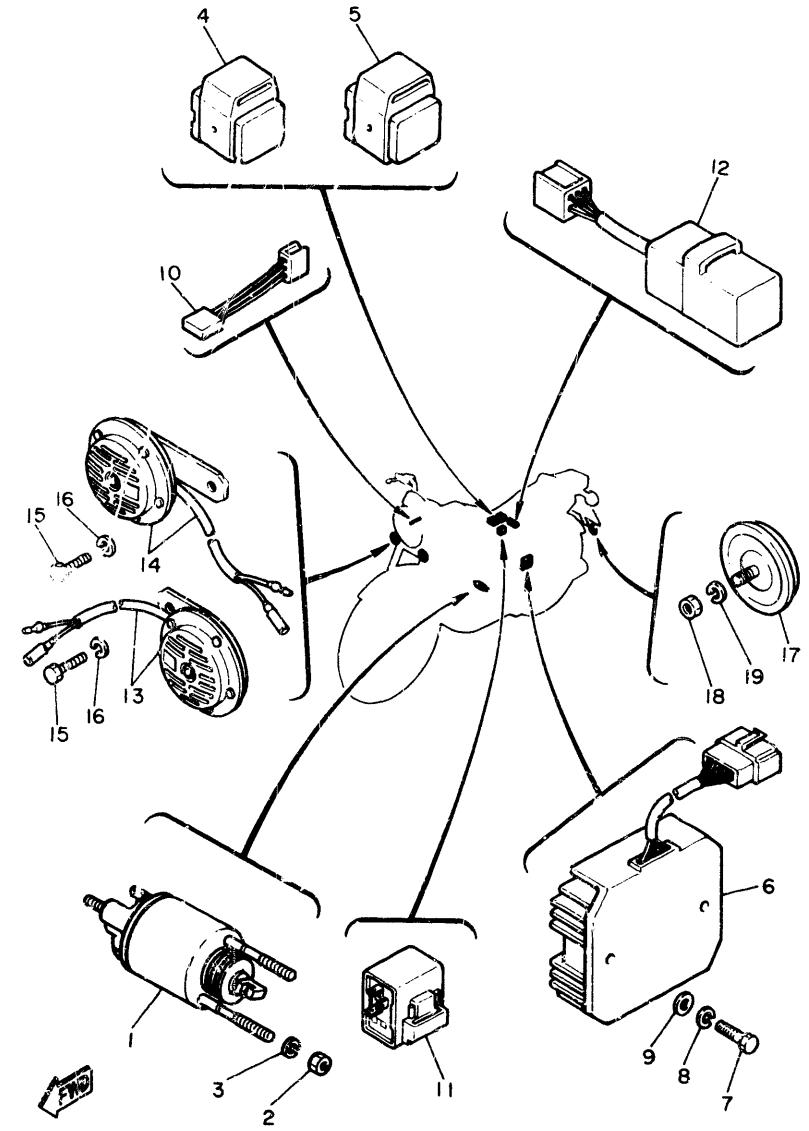

5A8310-1400

FIG. 40 PART ELEC(COMMUTAT)

NO. REF.	NO.PIECES	DESCRIPTION	QTE	REMARQUES
1	5A8-86110-50	SOLENOID	1	
2	95301-08700	ECROU	2	
3	92902-08100	RONDELLE, Grower	2	
4	5A8-81950-00	RELAIS COMPLET	1	
5	4H7-81950-01	RELAIS COMPLET	1	
6	5A8-81960-A0	REDRESSEUR REGULATEUR CPLT	1	
7	97302-06030	BOULON	2	
8	92902-06100	RONDELLE, Grower	2	
9	92902-06600	RONDELLE	2	
10	4L6-81980-M0	DIODE	1	
11	4E6-83350-40	RELAIS DES CLIGNOTANTS CPLT	1	
12	1A0-83395-03	ARRET DES CLIGNOTANTS CPLT	1	
13	5A8-83371-20	AVERTISSEUR	1	
14	5A8-83371-30	AVERTISSEUR	1	
15	97306-08014	BOULON	2	
16	92906-08100	RONDELLE, Grower	2	
17	449-85131-01	CATADIOPTRE, arrière 1	1	
18	95302-05600	ECROU	1	
19	92902-05100	RONDELLE, Grower	1	

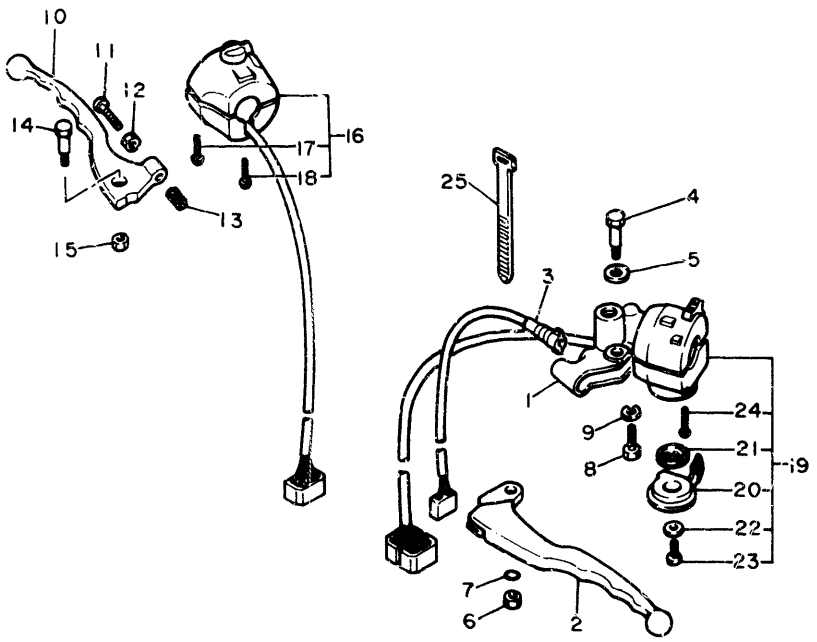

5A8310-1410

FIG. 41 COMMUTATEUR ET LEVIER

NO. REF.	NO. PIECES	DESCRIPTION	QTE	REMARQUES
1	4K0-8291 -00	SUPPORT, levier 1	1	
2	2H7-8391 -00	LEVIER 1	1	
3	3Y6-8291 -00	COMMUTATEUR	1	
4	2H7-8394 -00	BOULON, levier	1	
5	90201-08083	RONDELLE, Plate	1	
6	95601-06100	ECROU, u	1	
7	93210-11068	JOINT TORIQUE	1	
8	97306-06022	BOULON	1	
9	92906-06100	RONDELLE, Grower	1	
10	2J2-83922-00	LEVIER 2	1	
11	90149-06131	VIS	1	
12	90170-06010	ECROU	1	
13	90501-10312	RESSORT, compression	1	
14	90109-06465	BOULON	1	
15	95601-06100	ECROU, u	1	
16	1U0-83963-40	COMMUTATEUR 3, sur Guidon	1	
17	98506-05030	•VIS, tête tronconique	1	
18	98506-05040	•VIS, tête tronconique	1	
19	4K0-8397 -00	COMMUTATEUR 4, sur Guidon	1	
20	4H7-83941-00	•LEVIER, starter	1	
21	90209-10131	•RONDELLE	1	
22	92901-06200	•RONDELLE, Plate	1	
23	97323-06008	•BOULON	1	
24	98506-05030	•VIS, tête tronconique	2	
25	437-83936-00	COLLIER, cordon de commutateur	2	

TABLE DES MATIERES

MOTEUR

Culasse ..... B2 ~ B3
Cylindre B4
Vilebrequin · Piston ..... B5 ~ B6
Arbre à Cames · Chaîne B7
Soupape B8
Pompe à Huile B9
Filtre à Huile B10
Admission ..... B11 ~ B12
Carburateur ..... B13 ~ B14
Echappement ..... B15 ~ C2
Carter C3
Couvercle de Carter ..... C4 ~ C5
Génératrice C. A. C6
Démarreur Electrique C7
Embrayage de Demar C8
Embrayage ..... C9 ~ C10
Transmission ..... C11 ~ C12
Barillet · Fourchette C13
Axe de Select · Pédale C14

CHASSIS

Cadre ..... C15 ~ D2
Garde Boue · Porte-bagages D3
COUV Latéral · Outil ..... D4 ~ D5
Bras Arrière D6
Suspension · Arrière D7
Fourche Avant ..... D8 ~ D9
Direction ..... D10 ~ D11
Réservoir à Carbur ..... D12 ~ D13
Selle ..... D14 ~ D15
Roue Avant E2
Etrier de Frein AV E3
Roue Arrière ..... E4 ~ E5
Guidon · Câble E6
Maître-cylindre AV E7
Support · Repose-pied ..... E8 ~ E9
Clignotant E10
IND de VIT · Compte-tours ..... E11 ~ E12
Phare E13
Feu Arrière E14
Part ELEC (Allumage) ..... E15 ~ F2
Part ELEC (Commutat) F3
Commutateur et Levier F4

INDEX

INDEX NUMERIQUE ..... M1 ~ M4
INDEX DE NOMENCLATURE ..... M9 ~ M16

INDEX NUMERIQUE

NO.PIECES	ADRESSE NO.
4X7-W0005-00	D 7
4K0-W0041-00	E 7
4K0-W0045-00	E 3
1J3-W0047-00	E 3
1J3-W0048-00	E 3
1J3-W0057-00	E 3
3H3-W0092-00	D12
5A8-W2121-00	D 5
4X7-W2171-00	D 3
4X7-W2241-00	D 7
5A8-W2241-00-98	D10
5A8-W2472-01	D 4
5A8-Y1165-00	B 5
5A8-Y1166-00	B 5
4X7-1111F-00	B 3
4X7-1111H-00	B 2
5A8-11110-00	B 2
4X7-11127-00	B 2
4X7-11133-10	B 2
4X7-11145-00	B 7
4X7-11161-00	B 4
4X7-11165-00	B 2
5A8-11166-00	B 2
5A8-11181-00	B 2
4X7-11185-00	B 2
1L9-11186-00	C 4
4X7-11186-00	B 2
4X7-11187-00	B 2
214-11198-01	B 9
	D 6
5A8-11310-00	B 4
5A8-11351-00	B 4
4X7-11355-00	B 2
4X7-11363-00	B 2
5A8-11411-00	B 5
4X7-11534-00	B 7
4X7-11536-00	B 7
4X7-11540-01	B 7
4X7-11550-00	B 7
5A8-11610-00	B 5
5A8-11610-10	B 5
5A8-11610-20	B 5
5A8-11610-30	B 5
5A8-11610-40	B 5
5A8-11631-00-A0	B 5
5A8-11631-00-X0	B 5
5A8-11633-00	B 5
5A8-11635-00	B 5

NO.PIECES	ADRESSE NO.
5A8-11636-00	B 5
5A8-11637-00	B 5
5A8-11638-00	B 5
4X7-11654-01	B 5
4X7-11656-00	B 5
4X7-11656-10	B 5
4X7-11656-20	B 5
4X7-11656-30	B 5
4X7-11656-40	B 5
5G5-11656-00	B 6
5G5-11656-10	B 6
5G5-11656-20	B 6
2J2-12111-01	B 8
4X7-12116-00	B 8
4X7-12117-00	B 8
4X7-12118-00	B 8
341-12119-02	B 8
5A8-12121-00	B 8
4X7-12151-00	B 8
4X7-12156-00	B 8
4X7-12159-00	B 8
4X7-12171-00	B 7
4X7-12176-00	B 7
4X7-12181-00	B 7
5A8-12210-01	B 7
4X7-12213-00	B 4
	B 7
5A8-12215-00	B 4
4X7-12221-00	B 7
4X7-12231-00	B 7
4X7-12241-00	B 7
4X7-12247-01	B 7
4X7-13171-00	B 9
4X7-13300-00	B 9
4X7-13327-00	B 9
4X7-13354-00	B 5
4X7-13355-00	B 9
4X7-13405-00	B 9
4X7-13406-00	B 9
4X7-13419-00	C 3
4X7-13440-00	B10
4X7-13447-00	B10
4G0-13490-01	B10
4X7-13541-00	B11
4X7-13542-00	B11
4X7-13543-01	B11
4X7-13544-00	B11
4X7-13556-00	B11

NO.PIECES	ADRESSE NO.
4X7-13586-01	B11
4X7-13595-00	B11
4X7-13596-00	B11
4X7-14121-00	B13
4H7-14173-00	B13
4X7-14186-00	B13
4X7-14188-00	B14
4X7-14191-00	B13
4X7-14197-02	B11
4X7-14211-00	B13
4X7-14267-00	B14
4X7-14321-00	B13
4X7-14371-00	B13
4X7-14390-00	B13
4X7-14401-00	B11
4X7-1441J-00	B12
4X7-14422-00	B12
5A8-14437-00	B12
4X7-14451-00	B11
4X7-14452-00	B12
4X7-14453-01	B11
5A8-14453-00	B11
4X7-14457-00	B12
4X7-14469-00	B11
4X7-14479-00	B11
4X7-14522-00	B13
5A8-14611-00	B15
4X7-14612-00	B15
4X7-14613-00	B15
4X7-14621-00	B15
5A8-14711-01	B15
1J7-14714-00	B15
2G2-14714-00	B15
5A8-14721-01	B15
2H9-14725-00	B15
5A8-14771-00	B15
5A8-14781-00	B15
5A8-14900-00	B13
5A8-14901-00	B13
5A8-14902-00	B13
5E3-14916-20	B13
5E3-14916-21	B13
4X7-14921-07	B13
4X7-14925-24	B14
4X7-14925-26	B14
4X7-14933-10	B13
4X7-14940-00	B13
4H7-14945-00	B13

NO.PIECES	ADRESSE NO.
4X7-14948-43	B14
4X7-14962-00	B14
4X7-14975-00	B13
4X7-14976-00	B13
4X7-14984-00	B13
4X7-14985-00	B13
4X7-14987-02	B11
5A8-15100-01	C 3
2H7-15361-00	C 4
4X7-15361-00	C 4
4X7-15363-00	C 3
4X7-15338-00	C 5
5A8-15411-00	C 4
4X7-15415-00	C 4
4X7-15417-00	C 4
5A8-15419-00	C 4
4X7-15421-01	C 4
4X7-15425-00	C 4
5A8-15429-00	C 4
5A8-15431-00	C 5
4X7-15451-00	C 4
4X7-15455-00	C 4
5A8-15459-00	C 4
4X7-15462-00	C 5
4X7-15484-00	B 9
4X7-15485-00	B 9
	B 9
4X7-15491-00	C 3
5A8-15493-01	C 3
4X7-15512-00	C 8
5A8-15517-00	C 8
4X7-15521-00	C 8
5A8-15524-00	C 8
5A8-15542-00	C 8
5A8-15550-00	C 8
5A8-15556-00	C 8
5A8-15568-00	C 8
5A8-15570-00	C 8
4X7-16111-00	C 9
4X7-16150-00	C 9
170-16154-02	C12
3Y1-16154-00	C 9
4X7-16321-00	C 9
4X7-16324-00	C 9
4X7-16325-00	C10
4X7-16340-00	C 9
2H7-16341-00	C 9
2H7-16343-00	C 9
4X7-16351-00	C10

NO.PIECES	ADRESSE NO.
4X7-16356-00	C 9
4X7-16357-00	C 9
4X7-16371-00	C 9
4X7-16383-01	C 9
4X7-16384-00	C 9
4X7-16385-00	C 9
2H7-16395-01	C 9
2H7-16396-00	C 9
4X7-17121-00	C11
4X7-17141-00	C11
4X7-17151-01	C11
4X7-17211-00	C11
4X7-17221-00	C11
4X7-17231-00	C11
4X7-17241-00	C11
4X7-17251-00	C11
4X7-17402-00	C11
4X7-17411-00	C11
5A8-17431-01	C11
5A8-17456-00	C12
5A8-17461-60	C12
5A8-17527-00	C11
5A8-17529-00	C12
5A8-17582-00	C11
5A8-17583-01	C12
2H7-17590-00	C 5
5A8-18111-00	C14
5A8-18112-00	C14
132-18113-01	C14
5A8-18115-00	C14
4X7-18120-00	C14
4X7-18140-00	C14
2H9-18154-00	C14
4G0-18185-01	C13
4X7-18511-00	C13
4X7-18512-00	C13
4X7-18513-00	C13
4X7-18531-00	C13
4X7-18536-00	C15
4X7-18540-01	C13
136-18542-00	C13
5A8-21110-00-33	C15
5A8-21171-00	D 4
5A8-21190-01-33	C15
5A8-21248-00	D 3
5A8-21308-00	D14
4X7-21315-00	C15
4X7-21316-00	C15

NO.PIECES	ADRESSE NO.
4X7-21317-00	C15
5A8-2137W-00-L2	D 2
5A8-2137W-00-20	D 2
5A8-2137W-00-8J	D 2
5A8-2137X-00-L2	D 2
5A8-2137X-00-20	D 2
5A8-2137X-00-8J	D 2
5A8-2137Y-00-L2	D 2
5A8-2137Y-00-20	D 2
5A8-2137Y-00-8J	D 2
5A8-21399-00	D 2
5A8-21430-00	C15
5E4-21458-00	C15
4X7-21485-00	C15
4X7-2149Y-00	C15
4X7-21491-00	C15
5A8-21510-00-93	D 3
1A0-21518-00	D 3
5A8-21610-00-98	D 3
5A8-21639-00	D 3
5A8-21641-00	D 3
5A8-21645-00	D 3
5A8-21708-00	D 3
5A8-21711-01-L2	D 4
5A8-21711-01-20	D 4
5A8-21711-01-8J	D 4
5A8-21721-01-L2	D 4
5A8-21721-01-20	D 4
5A8-21721-01-8J	D 4
5A8-21731-00	D 4
2H7-21746-00	D 4
2H7-21747-00	D 4
5A8-21776-00	D 4
5A8-21786-00	D 4
5A8-22110-01-35	D 6
4X7-22124-00	D 6
4X7-22129-00	D 6
5A8-22141-00	D 6
5A8-22201-00	D 7
5A8-22212-00	D 7
4X7-22213-00	D 7
1W1-22216-00	D 7
3Y1-22223-00	D 7
4X7-22224-00	D 7
3R4-22226-00	D 7
5A8-22311-00-98	D 6
5A8-22312-00-98	D 6
5A8-22318-00	D 6

INDEX NUMERIQUE

NO.PIECES	ADRESSE NO.
5A8-22321-00	D 6
5A8-22334-00	D 6
5A8-22460-00	D 7
5A8-22463-00	D 7
4X7-22464-00	D 7
5A8-22467-00	D 7
5A8-22470-00	D 7
4X7-22498-00	D 7
5A8-23102-00	D 8
5A8-23103-00	D 8
5A8-23110-00	D 8
3J2-23111-00	D 8
	D 9
3J2-23114-00	D 8
	D 9
122-23119-01	D 8
	D 9
5A8-23121-00	D10
5A8-23126-00	D 8
122-23129-00	D 8
	D 9
5A8-23131-00	D10
5A8-23136-00	D 8
5A8-23141-00	D 8
	D 9
3H5-23144-00	D 8
	D 9
2H7-23145-00	D 8
3J2-23147-00	D 8
	D 9
3R4-23153-00	D 8
509-23158-L0	D 8
	D 9
3J2-23168-00	D 8
	D 9
4K0-23170-00	D 8
	D 9
5A8-23173-00	D 8
	D 9
278-23181-50	D 8
	D 9
3J2-23183-00	D 8
	D 9
3J2-23190-00	D 8
	D 9
5A0-23340-00	D 9
4G0-23356-00	D 8
	D 9

NO.PIECES	ADRESSE NO.
5A8-23377-00	D11
256-23411-00	D10
256-23412-00	D10
256-23413-00	D10
256-23414-00	D10
4K0-23415-00	D10
4H7-23441-00-98	D10
3Y6-23442-00-98	D10
4H3-23451-00	D10
4H3-23454-00	D10
164-23462-00	D10
341-23469-00	D 3
	D10
*	D 2
134-23484-10	D 2
4X7-24111M-00	D12
5A8-24110-00-L2	D12
5A8-24110-00-20	D12
5A8-24110-00-8J	D12
3X0-24161-01	D13
4H7-24181-00	D12
5A8-24182-00	D12
4K0-24183-00	D12
4K0-24186-00	D12
4X7-24311-00	D12
4X7-24500-00	D12
4X7-24510-00	D12
2W6-24512-00	D12
2G2-24522-00	D12
4X7-24602-00	D13
4X7-24612-00	D13
1J7-24719-00	D14
5A8-24720-00	D14
5A8-24726-01	D14
5A8-24731-00	D14
5A8-24731-00	D14
1L9-24741-00	D14
5A8-24748-00	D14
5A8-24760-00	D14
5A8-24768-00	D14
5A8-24778-01	D14
5A8-24793-00	D14
5A8-24810-01-93	D 3
146-25115-00	E 2
341-25149-00	E 2
4K0-25168-20-98	E 2
4H7-25181-00	E 2
4K0-25190-00	E 2

NO.PIECES	ADRESSE NO.
5A8-25321-00-98	E 4
4H7-25330-02	E 4
5A8-25330-00	E 4
5A8-25338-20-98	E 4
4H7-25351-00	E 4
1L9-25355-00	E 4
5A8-25364-00	E 4
5A8-25366-00	E 4
4X7-25371-00	E 5
5A8-25381-00	E 5
5A8-25388-00	E 5
1A1-25398-01	E 2
	E 4
1A1-25399-00	E 2
	E 4
2M0-25399-00	E 2
	E 4
256-25412-00	E 4
5A8-25435-20	E 4
4K0-25810-01	E 3
4K0-25810-11	E 3
1L9-25831-00	E 3
1J3-25834-01	E 3
1J3-25838-00	E 3
1J0-25845-01	E 3
341-25846-00	E 2
4K0-25850-00	E 7
4K0-25852-00	E
4K0-25854-00	E 7
4L0-25862-00	E 7
4L0-25867-00	E 7
5A8-25872-00	E 7
5A8-25873-00	E 7
5A8-25874-00	E 7
4E2-25875-00	E 7
4E2-25876-00	E 7
4K0-25885-00	E 7
1J3-25917-00	E 3
5A8-26111-00	E 6
2H7-26240-00	E 6
2H7-26241-00	E 6
4H7-26290-20	E 6
4H7-26290-70	E 6
5A8-26311-00	E 6
5A8-26331-00	E 6
5A8-26335-00	E 6
1E6-26342-00	E 6
1E6-26372-00	E 6

NO.PIECES	ADRESSE NO.
1T5-26372-00	E 6
584-26393-02	E 6
341-26397-01	E15
4K0-26399-01	E 7
5A8-27111-00-R4	E 8
371-27114-00	C 2
4X4-27114-00	B15
5A8-27211-00-93	E 8
5A8-27212-00	E 8
5A8-27231-00	E 8
5A8-27311-00-R4	E 8
5A8-27410-00	E 8
1J7-27413-01	E 8
	E 9
5A8-27420-00	E 8
2H9-27427-00	E 8
	E 9
5A8-27430-00	E 9
1J7-27433-00	E 9
5A8-27440-00	E 9
5A8-27442-00	E 9
5A8-27443-00	E 9
1J7-27444-00	E 9
5A8-28100-10	D 5
395-28185-00	D14
4X7-81410-20	C 6
4X7-81450-20	C 6
4X7-81670-20	C 6
5A8-81600-60	C 7
371-81809-20	C 7
371-81811-20	C 7
371-81812-20	C 7
5A8-81815-00	C 7
371-81826-20	C 7
1J7-81840-60	C 7
4X7-81844-60	C 7
1J7-81847-60	C 7
371-81847-20	C 7
4H7-81950-01	F 3
5A8-81950-00	F 3
5A8-81960-A0	F 3
4L6-81980-M0	F 3
2H8-82110-61	E15
5A8-82115-01	E15
5A8-82116-00	E15
4X7-82119-00	E15
3H5-82150-00	F 2
1A0-82151-00	E15
2H7-82151-00	F 2

INDEX NUMERIQUE

NO.PIECES	ADRESSE NO.
4X7-82151-00	E15
5A8-82170-00	E15
4X7-82172-00	E15
4X7-82175-00	E15
4X7-82305-20	F 2
4X7-82310-70	E15
4X7-82341-00	E15
4X7-82342-00	E15
1J7-82370-10	E15
3Y6-82508-80	E15
5A8-82530-00	E15
2H7-82540-00	E15
5A8-82590-71	E15
4K0-82911-00	F 4
3Y6-82917-00	F 4
5A8-83310-G0	E10
*	E10
4H7-83312-00	E10
4H7-83313-00	E10
5A8-83318-00	E10
341-83321-01	E10
4X7-83325-00	E10
5A8-83328-00	E10
5A8-83330-G0	E10
5A8-83332-00	E10
4E6-83350-40	F 3
5A8-83371-20	F 3
5A8-83371-30	F 3
1A0-83395-03	F 3
2J2-83507-00	E11
3H3-83508-00	E11
5A8-83509-00	E11
3H3-83513-00	E11
5A8-83519-00	E11
5A8-83520-00	E11
584-83523-00	E11
3G1-83536-01	E11
5A8-83540-00	E11
584-83541-00	E11
584-83546-00	E11
5A8-83550-00	E12
4K0-83568-00	E11
4K0-83569-00	E11
5A8-83570-F0	E11
2H7-83912-00	F 4
2J2-83922-00	F 4
3L6-83936-00	E14

NO.PIECES	ADRESSE NO.
437-83936-00	F 4
4H7-83941-00	F 4
2H7-83945-00	F 4
1U3-83963-40	F 4
4K0-83972-00	F 4
1A0-83980-30	E15
457-84146-85	E13
5A8-84303-G0	E13
*	E13
5A8-84315-00	E13
4E2-84321-G0	E13
5A8-84330-00-33	E13
447-84331-61	E13
447-84332-60	E13
198-84334-60	E13
584-84338-60	E13
584-84345-60	E13
4E2-84347-00	E13
4E2-84395-00	E13
4E2-84397-00	E13
5A8-84710-E0	E14
*	E14
5A8-84721-E0	E14
5A8-84723-00	E14
5A8-84726-00	E14
4G1-84744-00	E11
	E11
449-85131-01	F 3
4X7-85720-00	F 2
5A8-86110-50	F 3
90101-05496	D 4
90101-06291	E 4
90101-08311	E 3
90101-10073	C15
90101-10303	B 7
90101-10308	E 3
90101-10507	E 5
90101-10524	C15
90101-12498	D 7
90105-06154	B 7
	B 9
90105-08145	E 3
90105-08172	E13
90105-10105	C15
90105-10183	C15
90105-10184	E 9
90105-10186	C15
90105-10192	E 9

INDEX NUMERIQUE

NO.PIECES	ADRESSE NO.
90109-06465	F 4
90109-06468	E 8
90109-06586	B10
90109-08368	E 5
90109-08397	D 9
90109-08406	E 5
90109-08592	B 7
90109-10473	E 8
90116-10221	E 4
90116-10344	B 2
90116-10352	C15
90116-12350	B 2
90123-08046	E 6
90149-06011	D12
90149-06131	F 4
90149-08166	C 8
90151-06013	C 8
90152-05005	E13
90153-06018	E 8
90157-06021	D 7
90170-06010	F 4
90170-06184	E 8
90170-06228	C14
90170-08173	B 8
90170-10136	E 4
90170-16278	D 7
90170-20257	C10
90170-20274	C 9
90171-14020	E 2
90171-18008	E 5
90176-10033	B 2
90179-05322	D 5
90179-06176	E 8
90179-06337	C 8
90179-08148	E 6
90179-08210	B15
90179-08246	D 3
90179-09331	B 5
90179-10247	C15
	E 9
90179-10321	E 9
90179-12248	C15
90179-12325	B 2
90179-12326	B 2
90179-14317	B 6
90183-04005	D 4
90185-10035	C15
90185-10060	E 9

NO.PIECES	ADRESSE NO.
90201-05031	E11
90201-06008	B12
90201-06042	E 8
	E 9
90201-06059	D 3
	D 6
	E13
90201-06067	E14
90201-061A5	C10
90201-065A1	D 4
90201-06552	D10
90201-06674	C 6
90201-08083	F 4
90201-08544	D 8
	D 9
90201-101A4	B 2
90201-10118	E 7
90201-10136	E 9
90201-10139	E 9
90201-10141	D10
	D15
90201-104A7	D15
90201-10591	[illegible]
90201-10752	
90201-12166	[illegible]
90201-12190	E10
90201-125A3	B 2
	C15
90201-12588	C14
90201-14226	B 6
90201-14577	E 4
90201-151A7	C 9
90201-20276	C11
90201-225A4	D 3
90201-244A8	D 6
90201-244A9	D 6
90201-245A0	D 6
90201-256E2	E 2
90201-30297	C13
90202-04003	D 4
90202-06010	D12
90202-10120	B12
90208-04029	D 2
90209-06205	B 7
90209-07170	D 4
90209-08098	E13
90209-10131	F 4
90209-18070	E 9

NO.PIECES	ADRESSE NO.
90209-22191	C11
90209-27192	C11
90214-20022	C 9
90215-10192	C15
90215-20170	C10
90215-20182	C 9
90215-30191	C12
90240-06040	E 8
90249-12008	E 8
90269-04003	D 2
90280-05013	B 6
90282-07042	C 9
90338-07043	D 2
90340-14042	B 9
90340-14063	D 6
90380-12051	D 7
90380-25081	B 7
90387-06249	E12
90387-06388	D10
90387-064E6	C 3
90387-06595	E14
90387-06763	D 4
90387-087A3	B 4
90387-100E2	C15
90387-102E9	C14
90387-15550	E 2
90387-170E5	C 8
90387-172E5	C 8
90387-203E4	E [illegible]
90387-203E5	E 5
90387-296E0	C11
90401-10034	E 7
90401-10066	B 9
90401-16071	B 9
90401-16073	B 3
90430-06014	C 3
90430-10148	E15
90430-15169	B 9
90430-17168	B 3
	B 9
90445-08172	E15
90445-09578	D12
90445-11452	C15
90445-11542	D12
90445-11545	C15
90460-01176	D 6
90460-01177	D 6
90460-60165	B11

INDEX NUMERIQUE

NO.PIECES	ADRESSE NO.
90460-65169	B11
90462-08073	C 4
90462-08075	C 5
90462-08076	C 4
	C 5
90462-08093	B11
90462-10085	C 5
90462-10098	B10
90465-08171	C 3
90467-07029	B11
90467-08003	B11
	D12
90467-10008	B11
	D12
90467-11010	D 2
90467-13042	C15
90467-14015	B 2
	B11
	D 2
90467-14057	B11
90468-02111	B11
90468-10050	D14
90468-12006	D10
90480-01141	D 4
90480-12053	D 4
90480-14101	D10
90480-20302	C 3
90480-24186	D 3
90501-10245	E 8
90501-10312	F 4
90501-15636	C 8
90501-21133	B 7
90501-23331	C10
90501-31454	B 8
90501-44455	B 8
90501-75648	C11
90506-08227	C14
90506-10019	C 9
90506-20193	E 8
90506-35149	E 8
90507-20002	E 4
90507-29009	E 8
90508-20023	E 8
	E 9
90508-26494	C 8
90508-29491	C14

NO.PIECES	ADRESSE NO.
90508-32449	C14
90560-06203	B12
90560-15116	E 2
90560-20135	E 4
91311-06016	B 2
	C 4
	D 7
	F 2
91311-06020	B10
	C 4
	C 4
91311-06025	B 2
	C 5
91311-06030	C 3
	C 4
91311-06040	C 4
	C 5
91311-06050	B10
91311-06055	C 3
	C 4
91311-06070	C 4
91311-06080	C 3
91311-10060	C 3
91311-10070	C 3
91311-10100	C 3
91312-06100	B12
91316-06010	B 9
91316-06012	B15
91316-06016	C 3
	C 5
	C 6
91316-06018	D 6
91316-06020	E 7
91316-06025	B 4
	B 7
91316-06040	B 4
	B 9
	C 6
91316-08016	D 3
91316-08030	D10
91316-08040	D 3
	D10
91316-08050	B 2
91401-16012	E 9
91401-20015	E 5
	E 8
91401-30030	E 2
91401-40040	D 7

NO.PIECES	ADRESSE NO.
91401-40040	E 5
91701-05060	D14
91701-06035	E 9
91800-06030	B 2
91810-18016	B 9
91830-21014	C 4
91830-21020	C 5
91830-24016	C 3
92501-06010	C 4
92501-06012	F 2
92501-06014	B14
92501-06015	D14
92501-06030	C 4
92502-06030	E15
92506-06016	E13
92506-06026	D 2
92506-06050	D 2
92603-06016	C 4
92701-06015	C13
92706-06020	D14
92901-04100	B13
92901-05100	B13
	B14
92901-05600	B12
92901-06100	B14
	D14
	E 8
	E11
92901-06200	E 8
	E11
	F 4
92901-06600	B 7
92901-08100	B15
	D 3
	D 8
	D 9
	E 5
92901-08200	C 9
92901-08600	B15
	E 5
92901-10100	D10
	D14
	D15
	E 3
92901-10200	C14
	E 3
92901-14200	E 2
92901-16600	D 6

INDEX NUMERIQUE

NO.PIECES	ADRESSE NO.
92901-18200	E 5
92902-05100	F 3
92902-06100	C 7
	D 4
	D14
	E14
	E15
	F 2
	F 3
92902-06600	B11
	D 4
	E15
	F 2
	F 3
92902-08100	E13
	F 3
92903-06600	B15
92906-04100	E11
92906-04600	E11
92906-06100	D 2
	D 3
	D 6
	D11
	E 7
	E13
	F 4
92906-06600	D 2
92906-08100	D11
	F 3
92906-08600	D10
93101-14102	C 5
93101-38100	E 4
93102-10247	C 8
93102-12106	C14
93102-22014	E 2
93102-30237	C12
93104-14059	C 9
93104-20058	C11
93104-99069	D 6
93105-45017	E 2
93210-01467	B 4
93210-07135	B10
	C 3
93210-07155	B 9
93210-08483	D 7
93210-10096	B10
93210-11368	F 4
93210-26240	D 6

NO.PIECES	ADRESSE NO.
93210-29198	C 3
93210-32172	C 4
	D 6
93210-48364	C 9
93210-54452	B10
93210-58346	B10
93210-62446	B 2
93210-64297	E15
93210-64488	E 4
93210-92448	B 2
93212-36469	D 6
93306-20401	C11
93306-20417	E 4
93306-20550	C11
	C12
93306-20624	E 4
93306-30203	E 2
93306-30417	E 4
93306-30424	C11
93306-30525	C11
93306-30610	C12
93306-30806	B 5
93306-30807	B 5
93306-90602	C13
93320-32403	D 6
93340-21505	C 9
93410-13004	C 8
93410-20009	C11
93410-25010	C11
93420-62017	E 4
93430-10016	C14
93440-14086	B 2
93440-30077	C11
93440-48079	D 7
93450-24028	B 5
93501-04011	D10
93604-10011	B 7
93604-16092	C13
93604-20156	C13
93605-10090	B 7
93606-07082	C 9
93612-99160	D 7
94112-18693	E 5
94112-18700	E 5
94132-19694	E 2
94132-19699	E 2
94212-18171	E 5
94212-18188	E 5
94232-19122	E 2
94232-19167	E 2

NO.PIECES	ADRESSE NO.
94580-25066	B 9
94580-29090	E 4
94590-27098	B 7
94680-29031	E 4
94701-00117	B 3
95301-05800	E11
95301-06600	D14
	E11
95301-06800	E11
95301-08700	B 7
	C 9
	E 5
	F 3
95301-10700	D10
	E 5
	E 8
95302-05600	F 3
95302-06600	D 4
	D14
	E15
95302-06700	C 7
95302-08600	E13
95303-06700	C14
95303-08800	D 9
95306-08800	D10
95311-08600	D 8
	D 9
95311-10700	C14
95601-06100	F 4
95601-16100	D 6
95611-08625	B 2
95611-10630	C 3
95611-10630	C 3
95611-10630	C 3
95621-10330	E 9
95701-06100	E10
95701-12100	E10
95811-10035	C15
95821-06025	C10
95821-08020	D 3
95826-06020	C 7
95826-10035	E 9
97301-06015	E15
97301-06040	D 4
97301-08016	D 3
97301-08020	D 3
97301-10016	D14
97302-06012	D 4

NO.PIECES	ADRESSE NO.
97302-06025	E14
97302-06030	F 3
97302-10016	E 8
97303-06030	E10
97306-06012	D 3
97306-06016	D 3
	D 6
97306-06022	F 4
97306-06025	D10
97306-08014	F 3
97306-08020	D11
97311-08020	B 3
97311-08025	B15
97321-06020	C14
97321-08016	B15
97321-08030	B15
97322-06016	C12
97322-06020	B11
97323-06008	F 4
97326-06025	E 7
97326-08055	D10
97701-40512	E11
98501-03008	C 7
	D12
98501-03030	E10
98501-04008	B13
98501-04050	E14
98501-05010	B13
	E13
98501-05012	B14
98501-05016	B13
98501-06008	D12
98502-05030	B12
98503-04010	D 7
98506-04012	E11
98506-05010	D13
98506-05025	D 6
98506-05030	F 4
98506-05040	F 4
98701-05035	C13
98706-04010	E 7
98906-04010	E15

INDEX NUMERIQUE

NO.PIECES	ADRESSE NO.

NO.PIECES	ADRESSE NO.

TABLE DES MATIERES

MOTEUR

Culasse ..... B2 ~ B3
Cylindre B4
Vilebrequin · Piston ..... B5 ~ B6
Arbre à Cames · Chaîne B7
Soupape B8
Pompe à Huile B9
Filtre à Huile B10
Admission ..... B11 ~ B12
Carburateur ..... B13 ~ B14
Echappement ..... B15 ~ C2
Carter C3
Couvercle de Carter ..... C4 ~ C5
Génératrice C. A. C6
Démarreur Electrique C7
Embrayage de Demar C8
Embrayage ..... C9 ~ C10
Transmission ..... C11 ~ C12
Barillet · Fourchette C13
Axe de Select · Pédale C14

CHASSIS

Cadre ..... C15 ~ D2
Garde Boue · Porte-bagages D3
COUV Latéral · Outil ..... D4 ~ D5
Bras Arrière D6
Suspension · Arrière D7
Fourche Avant ..... D8 ~ D9
Direction ..... D10 ~ D11
Réservoir à Carbur ..... D12 ~ D13
Selle ..... D14 ~ D15
Roue Avant E2
Etrier de Frein AV E3
Roue Arrière ..... E4 ~ E5
Guidon · Câble E6
Maître-cylindre AV E7
Support · Repose-pied ..... E8 ~ E9
Clignotant E10
IND de VIT · Compte-tours ..... E11 ~ E12
Phare E13
Feu Arrière E14
Part ELEC (Allumage) ..... E15 ~ F2
Part ELEC (Commutat) F3
Commutateur et Levier F4

INDEX

INDEX NUMERIQUE ..... M1 ~ M4
INDEX DE NOMENCLATURE ..... M9 ~ M16

INDEX DESCRIPTION

DESCRIPTION	ADRESSE NO.
AIGUILLE 1	B13
AIGUILLE 2	B13
AILLE	B11
AMORTISSEUR	D 4
*	E 4
*	E11
*	E11
*	E11
AMORTISSEUR 1	B 4
AMORTISSEUR 2	D 3
AMORTISSEUR 3	B 2
AMORTISSEUR, arrière	D 7
*	E14
AMORTISSEUR, caoutchouc 1	C15
AMORTISSEUR, clignotant 1	E10
AMORTISSEUR, Phare	E13
AMPEREMETRE CPLT	E11
AMPOULE (12V-4W)	E13
AMPOULE (12V-21/5W)	E14
AMPOULE (12V-3.4W)	E11
*	E11
*	E11
AMPOULE, clignot (12V-21W)	E10
*	E10
AMPOULE, Phare (12V-60/55W)	E13
ANTIPARASITE	E15
ANTIVOL DE CACHE LATERALE	D 3
ANTIVOL DE CHAINE	D 3
ARBRE A CAMES 1	B 7
ARBRE A CAMES 2	B 7
ARBRE SECONDAIRE	C11
ARBRE, intermédiaire	C11
ARBRE, Primaire (17 DTS.)	C11
ARRET DES CLIGNOTANTS CPLT	F 3
ATTACHE RAPIDE	E 4
AVERTISSEUR	F 3
*	F 3
AXE	E 8
*	E 9
AXE A CAME	E 4
AXE 1	C 8
AXE, culbuteur	B 8
AXE, flotteur	B13
AXE, Pédale de frein	E 8
AXE, Piston	B 5
AXE, Pivot	D 6
AXE, roue	E 2
*	E 5

INDEX DESCRIPTION

DESCRIPTION	ADRESSE NO.
AXE, tendeur	B 7
BAGUE	D 6
BAGUE D'AMORTISSEUR AR	D 7
BAGUE DE MOYEU D'EMBRAYAGE	C 9
BAGUE 1, à billes	D10
BAGUE 2, à billes	D10
BAGUE 3, à billes	D10
BAGUE 4, à billes	D10
BAGUE, butée	E13
BAGUE, inférieure d'amortis	D 7
BANDE DE SELLE	D14
CARILLET COMPLET	C13
BARRE 1, guide de fourchette	C13
BARRE, tension	E 5
BAS DE FOURCHE	D 8
*	D 8
BEQUILLE, centrale	E 8
BEQUILLE, latérale	E 8
BIELLETTE, sélecteur	C14
BILLE	D10
BLOC D'ALLUMAGE	F 2
BOBINE D'ALLUMAGE	E15
BOITE	D 3
BOITE A FUSIBLES	E15
BOITIER A OUTILS	D 4
BOITIER COMPLET	D 4
BOITIER DE FILTRE A AIR	B11
BOITIER-TEMOIN, inférieur	E11
BOITIER-TEMOIN, supérieur	E11
BOUCHON	D13
BOUCHON, réservoir	E 7
BOUGIE D'ALLUMAGE (NGK BP7ES)	B 3
BOULON	B 2
*	B 2
*	B 2
*	B 3
*	B 4
*	B 4
*	B 7
*	B 7
*	B 7
*	B 9
*	B 9
*	B 9
*	B10
*	B10
*	B10
*	B11

INDEX DESCRIPTION

DESCRIPTION	ADRESSE NO.
BOULON	B12
*	B15
*	B15
*	B15
*	B15
*	B15
*	B15
*	C 3
*	C 3
*	C 3
*	C 3
*	C 3
*	C 3
*	C 4
*	C 4
*	C 4
*	C 4
*	C 4
*	C 4
*	C 4
*	C 5
*	C 5
*	C 5
*	C 6
*	C 6
*	C 7
*	C12
*	C14
*	C15
*	C15
*	D 3
*	D 3
*	D 3
*	D 3
*	D 3
*	D 4
*	D 4
*	D 6
*	D 6
*	D 7
*	D 7
*	D 9
*	D10

INDEX DESCRIPTION

DESCRIPTION	ADRESSE NO.
BOULON	D10
*	D10
*	D10
*	D11
*	D14
*	D14
*	E 3
*	E 3
*	E 4
*	E 5
*	E 5
*	E 5
*	E 6
*	E 7
*	E 7
*	E 8
*	E 8
*	E 8
*	E10
*	E11
*	E14
*	E15
*	F 2
*	F 3
*	F 3
*	F 4
*	F 4
*	F 4
BOULON 1, fixation	D10
BOULON 2	D 8
*	D 9
BOULON 2, carter de chaîne	D 6
BOULON, à collerette	C 7
*	C10
*	C15
*	D 3
*	E 9
BOULON, à goupille	D14
*	E 8
*	E 9
*	E 9
BOULON, avec rondelle	B 7
*	B 9
*	C15
*	C15
*	C15
*	E 3
*	E 3

INDEX DESCRIPTION

DESCRIPTION	ADRESSE NO.
BOULON, avec rondelle	E 9
*	E 9
*	E13
BOULON, bielle	B 5
*	B 5
BOULON, chapeau	D 8
*	D 9
BOULON, fixation de cyl 3	B 2
BOULON, fixation de support	E10
BOULON, levier	F 4
BOULON, raccord	B 3
*	B 9
*	B 9
*	E 7
BOULON, tête hexagonale creus	D 8
*	D 9
BOUTON, de contrôle	D 7
BRAS ARRIERE COMP.	D 6
BRAS, sélecteur	C14
BRIDE	B10
*	B11
*	C 3
*	C 4
*	C 4
*	C 5
*	C 5
*	C 5
BRIDE, de durite	B11
*	B11
*	B11
*	D 6
*	D 6
BRIDE, entretoise 1	E 2
BROCHE, conique	D 8
*	D 9
BUTEE	D14
BUTEE D'EMBRAYAGE	E 2
BUTEE DE BILLE	C 9
BUTEE DE RESSORT DE SOUPAPA	B 8
BUTEE, barre de fourchette	C13
BUTEE, béquille centrale	B15
*	C 2
CABLE DE COMPETEUR	E12
CABLE 1, accélérateur	E 6
CABLE 1, de contrôle	D 7
CABLE 2, de contrôle	D 7
CABLE, embrayage	E 6
CABLE, starter	C 7

INDEX DESCRIPTION

DESCRIPTION	ADRESSE NO.
CABLE, starter	E 6
CABOCHON, de clignotant	E10
*	E10
CABOCHON, de feu arrière	E14
CACHE DE LEVIER DE GUIDON	E 6
*	E 6
CACHE DE REGLAGE	D 7
CACHE LATERALE	D 4
CACHE LATERALE 1	D 4
*	D 4
*	D 4
CACHE LATERALE 2	D 4
*	D 4
*	D 4
CACHE, boulon	D 3
*	D10
CACHE, indicateur	E 3
*	E 3
CADRE COMP.	C15
CAME, d'entraînement	C11
CAPUCHON, carter de tendeur	B 4
CARBURATEUR COMPLET	B13
CARBURATEUR 1 COMPLET	B13
CARBURATEUR 2 COMPLET	B13
CARTER DE MOTEUR COMPLET	C 3
CARTER, chaîne	D 6
CARTER, chaîne 2	D 6
CATADIOPTRE, arrière 1	F 3
CHAINE	B 7
*	B 9
*	E 4
CHAMBRE A AIR (120/90-18)	E 5
*	E 5
CHAMBRE A AIR (3.25-19)	E 2
*	E 2
CHAPEAU	C15
CHAPEAU DE FOURCHE AVANT	D 8
*	D 9
CHARBON	C 7
*	C 7
CHARNIERE, selle	D14
CIRCLIP	B 2
*	B 5
*	C11
*	C11
*	D 7
*	D 8
*	D 9
CIRCLIP, type e	C14
CIRCLIP, type r	E 4

INDEX DESCRIPTION

DESCRIPTION	ADRESSE NO.
CIRCLIP, type s	C 8
*	C11
*	C11
CLAPET	B11
CLAPET COMPLET	D 7
*	D 8
*	D 9
CLAVETTE, demi-lune	B 6
CLAVETTE, droite	C 9
CLIGNOTANT AR 1 CPLT	E10
CLIGNOTANT AVANT 1 CPLT	E10
CLOCHE D'EMBRAYAGE CPLTE 78DTS	C 9
COLLERETTE	B 4
*	C 3
*	C 8
*	C 8
*	C11
*	C14
*	C15
*	D 4
*	D10
*	E 2
*	E 4
*	E 5
*	E12
*	E14
COLLERETTE 2	C 8
COLLERETTE, fixation du corps	E13
COLLIER	B 9
*	B 9
*	E15
COLLIER 2	B 9
COLLIER, cordon de commutateur	E14
*	F 4
COLLIER, fixation de selle	D14
COLLIER, pot d'échappement	B15
COMMUTATEUR	F 4
COMMUTATEUR CPLT	E15
COMMUTATEUR 3, sur guidon	F 4
COMMUTATEUR 4, sur guidon	F 4
COMPTE-TOURS CPLT	E11
COMPTEUR DE VITESSE CPLT	E11
CONDUIT	B12
CONNECTEUR	B14
CONTACTEUR A CLEF COMPLET	E15
CONTACTEUR DE POINT-MORT	C13
*	E15
CONTACTEUR DU FEU STOP CPLT	E15

INDEX DESCRIPTION

DESCRIPTION	ADRESSE NO.
CORDON DE FIL CPLT	E11
CORDON, haute-tension 1	E15
CORDON, haute-tension 2	E15
CORPS, clé guidon	D 2
COUDE D'ECHAPPEMENT	B15
COUDE D'PCHPPEMENT	B15
COUVERCLE	C 4
*	D14
COUVERCLE D'ANTIVOL	D 2
COUVERCLE DE BOITE A OUTILS	D 2
COUVERCLE DE PLONGEUR	B13
COUVERCLE LATERAL DE CULASSE 1	B 2
COUVERCLE LATERAL DE CULASSE 2	B 2
*	C 4
COUVERCLE LATERAL DE CULASSE 3	B 2
COUVERCLE LATERAL DE CULASSE 4	B 2
COUVERCLE 1	D14
COUVERCLE 1, sélecteur	C 4
COUVERCLE 2, carter	C 4
*	C 5
COUVERCLE 2, générateur	C 4
COUVERCLE, anti Poussière	C14
*	C14
COUVERCLE, bague à billes 1	D10
COUVERCLE, boîte à fusibles	E15
COUVERCLE, boîtier filtre 2	B12
COUVERCLE, butée 2	D 6
COUVERCLE, carter moteur	C 4
COUVERCLE, compte-tours	E11
COUVERCLE, de compteur	E11
COUVERCLE, douille	E13
COUVERCLE, élément à huile	E10
COUVERCLE, générateur	C 4
COUVERCLE, pignon de pompe	B 9
COUVERCLE, sélecteur	C 4
COUVERCLE, supérieur 1	D10
COUVERCLE, supérieur 2	D10
COUVRE, selle biplace	D14
CULBUTEUR	B 8
CYLINDRE	B 4
CYLINDRE DE FOURCHE AV	D 8
*	D 9
DEMARREUR ELECTRIQUE COMPLET	C 7
DIAPHRAGME	B13
DIAPHRAGME, réservoir	E 7
DIODE	F 3
DISQUE 1, embrayage	C 9
DISQUE 1, pression	C10

INDEX DESCRIPTION

DESCRIPTION	ADRESSE NO.
DISQUE 2, embrayage	C10
DISQUE, frein	E 3
DISQUE, friction	C 9
DOUILLE, compteur	E11
DOUILLE, lampe-témoin	E13
DOUILLE, solide	B 7
*	D 7
DURITE	B11
*	B11
*	B11
*	B11
*	C15
*	C15
*	D12
*	D12
*	D12
*	E15
DURITE A AIR	D 7
DURITE A ESSENCE	D12
DURITE A HUILE	B 9
*	B 9
DURITE DE FREIN	E 7
*	E 7
*	E 7
DURITE REFOULEMENT	B 9
DURITE, à air	B11
DURITE, de reniflard 1	B 2
DURITE, de silencieux	B12
ECROU	B 2
*	B 2
*	B 5
*	B 5
*	B 6
*	B 7
*	B 8
*	B15
*	B15
*	C 7
*	C 8
*	C 9
*	C 9
*	C10
*	C14
*	C14
*	C14
*	C15
*	C15
*	C15

INDEX DESCRIPTION

DESCRIPTION	ADRESSE NO.
ECROU	D 3
*	D 4
*	D 5
*	D 7
*	D 8
*	D 9
*	D10
*	D10
*	D14
*	D14
*	D14
*	E 4
*	E 5
*	E 5
*	E 6
*	E 8
*	E 8
*	E 8
*	E 9
*	E 9
*	E11
*	E13
*	E15
*	F 3
*	F 3
*	F 4
ECROU BORGNE	B 2
ECROU 2, fixation	D10
ECROU, à collerette	E10
*	E10
ECROU, auto-blocant	C15
*	E 9
ECROU, borgne	D 9
*	E11
*	E11
ECROU, crénelé	E 2
*	E 5
ECROU, réglage	E13
ECROU, ressort	D 4
ECROU, u	D 6
*	F 4
*	F 4
ELEMENT, filtre à air	B11
ELEMENT, filtre à huile	B10
EMBLEME 1	D13
EMBLEME 6	D 4
*	D 4
EMBRAYAGE DE DEMARREUR	C 8

INDEX DESCRIPTION

DESCRIPTION	ADRESSE NO.
ENGRENAGE, rupteur (35DTS.)	B 7
ENS BATTERIE (G.S. [illegible]18Z-3A)	E15
ENS CORPS	E13
ENS LEVIER DE SELLE	D14
ENTRRTOISE	B12
*	E 2
*	E 4
ETRIER COMPLET (DROIT)	E 3
ETRIER COMPLET (GAUCHE)	E 3
EVENTAILLE D'AIR	B11
FAISCEAU DE FILS COMPLET	E15
FEU ARRIERE	E14
FIL, négatif	E15
FIL, Positif	E15
FILTRE COMPLET	C15
FIXATION	C15
FLASQUE DE FREIN	E 4
FLOTTEUR	B13
FOURCHE AVANT COMPLETE (D)	D 8
FOURCHE AVANT COMPLETE (G)	D 8
FOURCHETTE 2	C13
FOURCHETTE 3	C13
FOURCHETTE 4	C13
FOURREAU, étrier	E 3
*	E 3
FRAISE, soupape	B 8
FUSIBLE (12V-10A)	E15
FUSIBLE (12V-15A)	E15
FUSIBLE (12V-30A)	F 2
GARDE BOUE AR	D 3
GARDE BOUE AV	D 3
GARNITURE	C 7
GARNITURE, fil	E15
GARNITURE, Pédale de sélecteur	C14
GARNITURE, repose-pieds	E 8
*	E 9
GARNITURE, repose-pieds av	E 9
GARNITURE, repose-pieds ar	E 9
GICLEUR	B14
GICLEUR, Principal	B14
*	B14
GOUJON	B 2
*	B 2
*	B 2
*	B 7
*	B 7
*	C 3
*	C 3
*	C 3

INDEX DESCRIPTION

DESCRIPTION	ADRESSE NO.
GOUJON	C 9
*	C13
*	C13
*	C15
*	D 7
*	E 4
*	E 9
GOUJON, d'assemblage	B 2
*	B 9
*	C 3
*	C 4
*	C 5
GOUPILLE	D14
*	E 8
GOUPILLE, fendue	D 7
*	E 2
*	E 5
*	E 5
*	E 8
*	E 9
*	E 9
GUIDE A AIR	D 2
*	D 2
*	D 2
GUIDE, butée 1	B 7
GUIDE, butée 2	D 7
GUIDE, butée 3	B 7
GUIDE, câble	E 7
GUIDE, ressort 2	D 7
GUIDE, soup d'adm (1ERE C/R)	B 2
GUIDON	E 6
JAUGE A HUILE	C 4
*	C 4
JAUGE A HUILE CPLT	F 2
JEU DE BIELLES	B 5
JEU DE CULASSE	B 2
JEU DE JOINTS SPY D'ETRIER	E 3
*	E 3
JEU DE JOINTS TORIQUE	D 7
JEU DE PLAQUETTES DE FREIN, à	E 3
*	E 3
JEU DE REPAR MAITRE CYL.	E 7
JEU DE RONDELLES	C 7
JEU DE SEGMENTS (STD)	B 5
JEU DE SEGMENTS (1ER O/S)	B 5
JEU DE SEGMENTS (2E O/S)	B 5
JEU DE SEGMENTS (3E O/S)	B 5
JEU DE SEGMENTS (4E O/S)	B 5

INDEX DESCRIPTION

DESCRIPTION	ADRESSE NO.
JEU DE SELLE BIPLACE	D14
JEU DE VIS PURGE	E 3
*	E 3
JOINT	B 3
*	B 9
*	B 9
*	B 9
*	B12
*	C 3
*	C 8
*	D 6
*	D 8
*	D 9
*	D12
*	D12
*	E15
*	E15
JOINT DE COUDE D'ECHAPPEMENT	B15
JOINT SPY	B12
*	C 5
*	C 8
*	C 9
*	C11
*	C12
*	C14
*	D 6
*	D 8
*	D 8
*	E 2
*	E 2
*	E 4
JOINT TORIQUE	B 2
*	B 2
*	B 4
*	B 9
*	B 9
*	B10
*	B10
*	B10
*	B10
*	C 3
*	C 3
*	C 4
*	C 7
*	C 7
*	C 9
*	D 6

INDEX DESCRIPTION

DESCRIPTION	ADRESSE NO.
JOINT TORIQUE	D 6
*	D 6
*	D 7
*	D 8
*	D [illegible]
*	D [illegible]
*	D 9
*	D12
*	D12
*	E 4
*	E15
*	F 4
JOINT 1	C 4
JOINT, anti-Poussière	D 8
*	D 9
JOINT, bouchon	D13
JOINT, carter de tendeur	B 6
*	B 7
JOINT, couv de sélecteur	C 4
JOINT, couvercle de carter	C 4
JOINT, couvercle de carter 3	C 5
JOINT, cuve de flotteur	B13
JOINT, d'embase	B 4
JOINT, de cabochon	E10
*	E10
JOINT, de cabochon de feu ar	E14
JOINT, de culasse 1	B 2
JOINT, direction	D10
JOINT, Plot de vidange	D 8
*	D 9
JOINT, Pot d'échaPPement	B15
*	B15
JOINT, Queue de souPaPe	B 8
JOINT, sPy cylindre	B 2
JOINT, tubulure	B11
JONC	B 2
*	B11
*	B11
*	B11
*	B11
*	B11
*	B11
*	C15
*	D 2
*	D 2
*	D10

INDEX DESCRIPTION

DESCRIPTION	ADRESSE NO.
JONC	D12
*	D12
*	D12
*	D14
*	D14
JONC, arrêt	D 8
*	D 8
JUE DE BIELLES	B 5
JUE DE PLONGEUR DE STARTER	B13
JUE DE RONDELLE	B14
JUE DE SOUPAPE	D12
*	D12
JUE DE VIS DE ACCELERATEUR 1	B13
JUE DE VIS DE ACCELERATEUR 2	B13
JUE DE VIS REGLAGE	B13
*	B13
LEVIER	C 8
LEVIER COMPLET	C 8
LEVIER DE BUTEE	C14
LEVIER DE DEBRAYAGE	C 9
LEVIER DE SELECTEUR	C14
LEVIER 1	F 4
LEVIER 2	F 4
LEVIER, axe à came	E 4
LEVIER, starter	F 4
LEVIER, starter 1	B13
LEVIER, starter 2	B13
LOGEMENT, vis de débrayage	C 9
MACHOIRE DE FREIN COMPLET	E 4
MAITRE-CYLINDRE COMPLET	E 7
MASSELOTTE, roue (10G)	E 2
*	E 4
MASSELOTTE, roue (20G)	E 2
*	E 4
MASSELOTTE, roue (30G)	E 2
*	E 4
MOYEU D'EMBRAYAGE	C 9
*	E 4
OPTIQUE DE PHARE	E13
PANNEAU DE CONTROLE COMPLET	D 7
PASTILLE DE SELLE	D14
PEDALE, frein	E 8
PEDALE, sélecteur	C14
PHARE	E13
PIGNON	E 2
PIGNON CHAINE DE DISTRIBUTION	B 7
PIGNON D'ENTRAINEMT PRIMAIRE47	C 9
PIGNON DE CHAINE (20/50DTS.)	B 7

INDEX DESCRIPTION

DESCRIPTION	ADRESSE NO.
PIGNON DE CHAINE (20/50DTS.)	B 7
PIGNON DE DEMARREUR (23DTS.)	C 8
PIGNON INTERMED D'ENTRAINEMT.	C12
PIGNON INTERMED. D'ENTRAINEMT.	C11
PIGNON INTERMEDIAIRE 2 (27DTS)	C 8
PIGNON SECONDAIRE 35DTS.	B 7
PIGNON SORTIE DE B.V. (16D)	C12
PIGNON SORTIE DE B.V. (35D)	E 4
PIGNON, intermediaire1 (35DTS)	C 8
PIGNON, menant	B 5
PISTON NU 1ER COTE	B 5
PISTON NU STD	B 5
*	B 5
PISTON NU 2E COTE	B 5
PISTON NU 3E COTE	B 5
PISTON NU 4E COTE	B 5
PISTON, étrier complet	E 3
*	E 3
PLAQUE	B 3
*	D 5
PLAQUE, à air 1	D 2
*	D 2
*	D 2
PLAQUE, à air 2	D 2
*	D 2
*	D 2
PLAQUE, butée 1	C 9
*	C12
PLAQUE, couvercle	C 5
PLAQUE, indicateur	E 4
PLAQUE, reniflard	B 2
PLAQUE, reniflard 2	B 7
PLOT	C 3
*	D 2
PLOT, fileté droit	B 9
*	D 6
PLOT, huile	C 3
PLOT, vidange	B13
*	D 8
*	D 9
PNEU (120/90-18)	E 5
*	E 5
PNEU (3.25-19)	E 2
*	E 2
POIGNEE (G)	E 6
POIGNEE COMPLETE	E 6
POINTEAU	B13
POMPE A HUILE COMPLET	B 9

INDEX DESCRIPTION

DESCRIPTION	ADRESSE NO.
PORTE-BAGAGES	D 3
PORTE-CASQUE	D14
PORTIERE DE PHARE	E13
POT D'ECHAPPEMENT 1	B15
POT D'ECHAPPEMENT 2	B15
PRISE, compteur	E 2
PROTECTEUR	C 3
*	C 3
PROTECTEUR, chaîne	D 6
PUITS D'AIGUILLE	B13
RACCORD	B11
*	E 7
RACCORD, carburateur 1	B11
RACCORD, carburateur 2	B11
RACCORD, filtre à air 1	B11
*	B11
REDRESSEUR REGULATEUR CPLT	F 3
RELAIS COMPLET	F 3
*	F 3
RELAIS DES CLIGNOTANTS CPLT	F 3
RENIFLARD COMP.	C 5
REPOSE-PIEDS AR (D)	E 9
REPOSE-PIEDS AR 1	E 9
REPOSE-PIEDS AV (D)	E 8
REPOSE-PIEDS AV (G)	E 8
REPRISE COMPLET	C 6
RESERVOIRE A ESSENCE	D12
*	D12
*	D12
RESSORT	D 7
RESSORT DE MOYEU D'EMBRAYAGE	C 9
RESSORT, compression	B 7
*	B 8
*	B 8
*	C 8
*	C10
*	C11
*	E 9
*	F 4
RESSORT, diaphragme 2	B13
RESSORT, fourche avant	D 8
*	D 9
RESSORT, tension	C 9
*	C14
*	E 4
*	E 8
*	E 8
*	E 8

INDEX DESCRIPTION

DESCRIPTION	ADRESSE NO.
RESSORT, torsion	C 8
*	C14
*	C14
*	E 8
*	E 9
RESSORT, vis	E13
RETROVISEUR	E 6
*	E 6
RIVET	D 2
ROBINET A ESSENCE	D12
*	D12
RONDELLE	B 7
*	B11
*	C11
*	C11
*	C11
*	D 4
*	D 4
*	E 4
*	E 9
*	E 9
*	E13
*	E15
*	F 2
*	F 3
*	F 4
RONDELLE CAOUTCHOUC	C 3
*	D 3
*	D 4
*	D 4
*	D 4
*	D10
RONDELLE DE GICLEUR	B13
RONDELLE-FREIN	C 9
*	C10
*	C12
*	C15
*	C15
*	E 3
RONDELLE, à griffes	C 9
RONDELLE, butée	C12
RONDELLE, grower	B13
*	B13
*	B13
*	B14
*	B14
*	B15
*	B15

INDEX DESCRIPTION

DESCRIPTION	ADRESSE NO.
RONDELLE, Grower	B15
*	C 7
*	D 2
*	D 2
*	D 3
*	D 3
*	D 3
*	D 3
*	D 4
*	D 4
*	D 6
*	D 8
*	D 9
*	D 9
*	D10
*	D11
*	D11
*	D14
*	D14
*	D14
*	D14
*	D15
*	E 3
*	E 5
*	E 7
*	E 8
*	E11
*	E11
*	E11
*	E13
*	E13
*	E14
*	E15
*	F 2
*	F 2
*	F 3
*	F 3
*	F 3
*	F 3
*	F 4
RONDELLE, Grower conique	D 2
RONDELLE, Plate	B 2
*	B 2
*	B 6
*	B 7
*	B 7
*	B12
*	B12

INDEX DESCRIPTION

DESCRIPTION	ADRESSE NO.
RONDELLE, Plate	B12
*	B15
*	B15
*	B15
*	B15
*	B15
*	C 6
*	C 9
*	C 9
*	C10
*	C11
*	C13
*	C14
*	C14
*	C14
*	C14
*	C15
*	C15
*	D 2
*	D 2
*	D 3
*	D 3
*	D 4
*	D 4
*	D 6
*	D 6
*	D 8
*	D 9
*	D 9
*	D10
*	D10
*	D10
*	D12
*	D15
*	E 2
*	E 2
*	E 3
*	E 4
*	E 5
*	E 5
*	E 7
*	E 8
*	E 8
*	E 9
*	E 9
*	E 9
*	E10

INDEX DESCRIPTION

DESCRIPTION	ADRESSE NO.
RONDELLE, Plate	E11
*	E11
*	E11
*	E13
*	E14
*	F 4
*	F 4
RONDELLE, Plate (1.95T)	D 6
RONDELLE, Plate (2.05T)	D 6
RONDELLE, Plate (2.15T)	D 6
RONDELLE, sPéciale	D12
ROTOR COMPLET	C 6
ROUE A BARCHES AV (1.85-19)	E 2
ROUE A BRANCHES AR	E 4
ROULEAU	B14
ROULEMENT	C 9
*	C12
*	C 3
*	D 3
*	E 1
ROULEMENT (B6204)	C 7
ROULEMENT (B62042RS)	E 4
ROULEMENT (B6205DU8)	C11
*	C12
ROULEMENT (B6302Z)	E 2
ROULEMENT (B6304A3)	C11
ROULEMENT (B6304Z)	E 4
ROULEMENT (B6305)	C11
ROULEMENT (B6308C3)	B 5
ROULEMENT (B6308C4)	B 5
ROULEMENT DE BIELLE	B 5
*	B 5
*	B 5
*	B 5
*	B 5
*	B 6
*	B 6
*	B 6
RUEDA DENTADA, impulsada 35dts	B 9
SEGMENT	C13
SIEGE	C 9
SIEGE INFERIEUR, ressort	D 7
SIEGE, ressort de souPaPe	B 8
SIEGE, suPérieur de ressort	D 7
SILENT-BLOC	D12
*	D12
*	D12
SILENT-BLOC DE BOITIER A BATT	D 4

INDEX DESCRIPTION

DESCRIPTION	ADRESSE NO.
SOLENOID	F 3
SOUFFLET, câble	E 6
SOUFFLET, étrier	E 3
•	E 3
SOUFFLET, maître-cylindre	E 7
SOUPAPE DE SECURITE COMPLET	B10
SOUPAPE, admission	B 8
SOUPAPE, échappement	B 8
STATOR COMPLET	C 6
SUPORT DE RENFORCEMENT	D 3
SUPPORT	B15
•	E 5
SUPPORT DE CABLE	D 3
SUPPORT DE CHARBON	C 7
SUPPORT DE DURITE DE FREIN	E 7
•	E 7
SUPPORT DE FUSIBLE	F 2
SUPPORT DE PIGNON S.B.V.	C12
SUPPORT DE POT D'ECHAPPT	B15
SUPPORT 1, carter de chaîne	D 6
SUPPORT 2	E 9
SUPPORT 2, moteur	C15
SUPPORT 3	E 9
SUPPORT 3 moteur	C15
SUPPORT 4 moteur	C15
SUPPORT, arrière	D 3
SUPPORT, avertisseur	D11
SUPPORT, clignotant 1	E10
SUPPORT, clignotant 2	E10
SUPPORT, compteur	E11
SUPPORT, de béquille latérale	C15
SUPPORT, inférieur de guidon	D10
SUPPORT, levier 1	F 4
SUPPORT, maître-cylindre	E 7
SUPPORT, selle	D14
SUPPORT, supérieur de guidon	D10
SUPPORT, tringle 2	D14
TE DE FOURCHE INFERIEUR	D 9
TE DE FOURCHE SUPERIEUR	D10
TENDEUR DE CHAINE DISTRIBUTION	B 7
TENDEUR 1, chaîne	E 5
TIGE DE DEBRAYAGE	C 9
•	C 9
TIGE DE FREIN	E 8
TROUSSE A OUTILS	D 5
TUBE DE FOURCHE NUE	D 8
•	D 8
VILEBREQUIN COMPLET	B 5

INDEX DESCRIPTION

DESCRIPTION	ADRESSE NO.
VIS	C 8
•	D12
•	F 4
VIS PARKER, tête tronconique	E11
VIS, de Pression	E15
VIS, débrayage	C 9
VIS, réglage	C 9
VIS, réglage de Portière	E13
VIS, réglage de soupape	B 8
VIS, tête hexagonale	E 8
VIS, tête noyée	C 8
•	E13
VIS, tête ovale	C 4
VIS, tête plate	C13
•	C13
•	D14
•	E 7
VIS, tête tronconique	B12
•	B13
•	B12
•	B13
•	B14
•	B14
•	C 4
•	C 4
•	C 7
•	D 2
•	D 2
•	D 6
•	D 7
•	D 7
•	D12
•	D12
•	D12
•	D12
•	D13
•	D14
•	E10
•	E10
•	E11
•	E13
•	E13
•	E14
•	E15
•	F 2
•	F 4
•	F 4
•	F 4

INDEX DESCRIPTION

DESCRIPTION	ADRESSE NO.
1EME PIGNON SECONDAIRE 40DTS.	C11
2EME PIGNON SECONDAIRE 40DTS.	C11
2EME/3EME PIGNON PRIMAIRE24/28	C11
3EME PIGNON SECONDAIRE 36DTS.	C11
4EME PIGNON PRIMAIRE 31DTS.	C11
4EME PIGNON SECONDAIRE 32DTS.	C11
5EME PIGNON PRIMAIRE (33DTS.)	C11
5EME PIGNON SECONDAIRE 30DTS.	C11