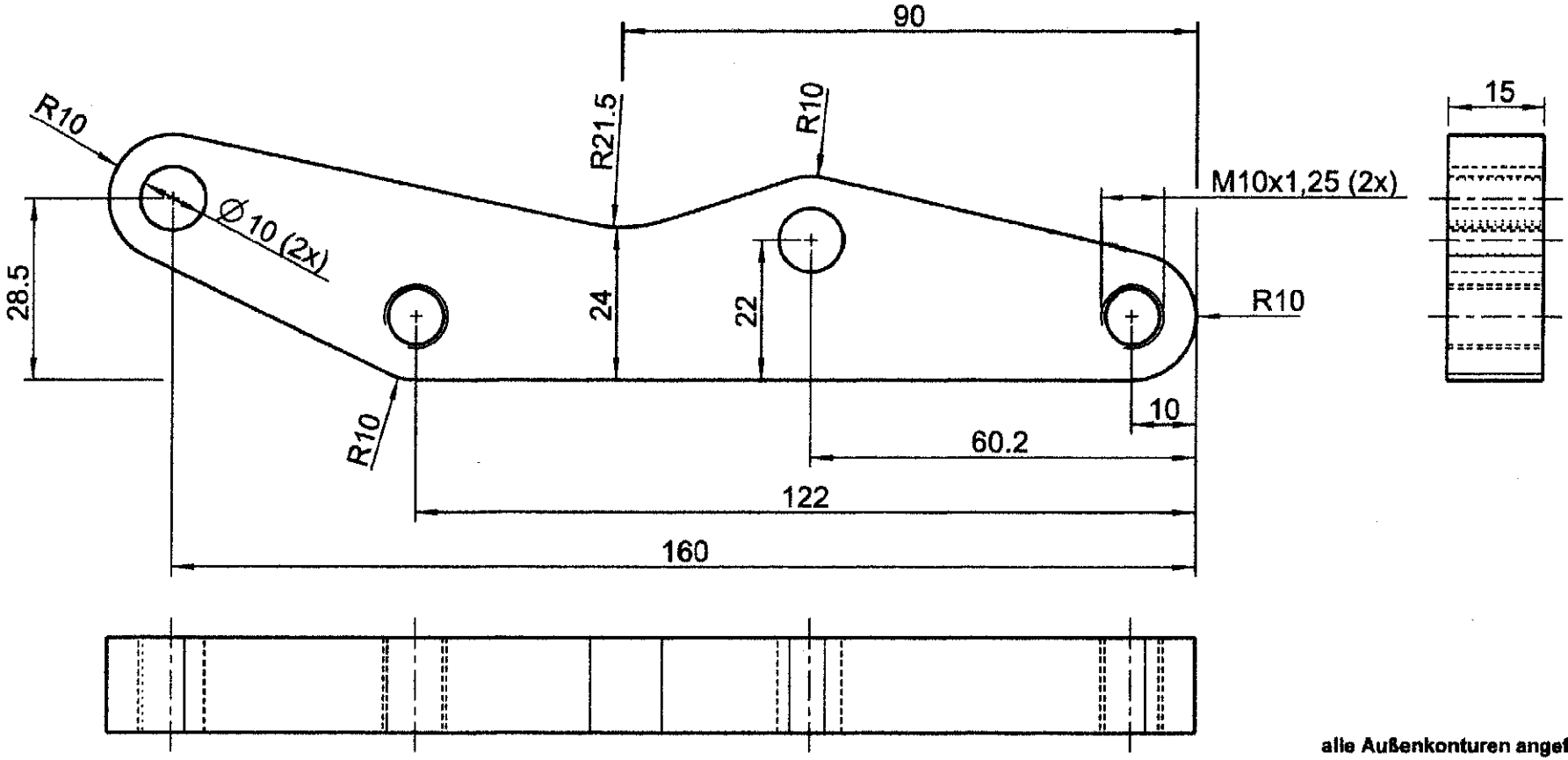

alle Außenkonturen angefast mit 2x45°

(Verwendungsbereich)		(zu Abw.)		(Oberfläche)	Maßstab 1:1 (Gewicht)
					Werkstoff 7022 od. 7075 Rohteilnummer Modell-Nr.
			Datum	Name	(Benennung)
		Bearb			Adapter TR1
		Geprüft			
		Norm			
		D. Marx			(Zeichnungsnummer) (Blatt) 1
Zust	Änderung	Datum Nam	(Urspr.)		(Ersetzt f.) (Ersetzt durch)